Grace Befahrbare Bodeneinbauleuchte
Farbtemperatur: 4000 K
Typologie der Optiken: RS-D 360° Rotosymmetric diffused beam

06GC1A130A3XS
Farbe: gestrahlter Edelstahl AISI 316L

Allgemeine Merkmale

Beschreibung: Leuchte für Einbauinstallation
Schutzklasse: Klasse III
Nennspannung: 24Vdc
IP-Schutzgrad: IP67
Stoßfestigkeit: IK10
Umgebungstemperatur Ta: -30°C +50°C
Gewicht: 1.00 kg
Netzteil: remote (getrennt zu bestellen)
Prüfzeichen und Zertifizierungen: CE

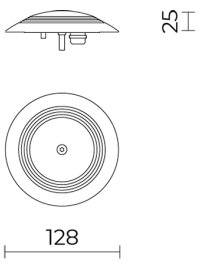

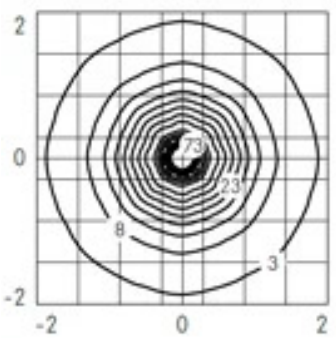

Leistungsdaten*	
Lichtstrom der Lichtquelle:	530 lm
Leistung der Lichtquelle:	5 W
Lichtausbeute:	106 lm/W
Lichtstrom der Leuchte:	340 lm
Systemleistung:	5 W
Geräteeffizienz:	68 lm/W

Optisches System
Lichtquelle: LED
Farbtemperatur: 4000 K
Farbwiedergabe-Index (CRI): ≥ 80
Chromatische Konsistenz (SDCM): ≤ 3
Typologie der Optiken: RS-D 360° Rotosymmetric diffused beam
Lebensdauer der Optikeinheit: >35.000h @Ta25°C L80B10
Bezugsvorschriften
EN60598-1 / EN60598-2-3 / EN62471 / EN61547

Installation und Wartung
Einbau: Boden-Einbauleuchte
Befestigung: Einfahrt mit Außenmantel aus Kunststoff, die am Boden befestigt werden soll
Verkabelung: vorverdrahtetes Produkt
Kabeleinführung: Messing vernickelt M12x1,5

Durchflussregelung	Auf Anfrage
DALI Steuerung	X

Materialien
Gehäuse: Mikro-Kugelgestrahlt gestrahlter Edelstahl AISI 316L
Linsen: TIR (Total Internal Reflection) aus Ultra-Clear LSR (Liquid Silicone Rubber)
Schrauben: Edelstahl AISI 304

Farben	
gestrahlter Edelstahl AISI 316L	Code: **06GC1A130A3XS**

Zusätze

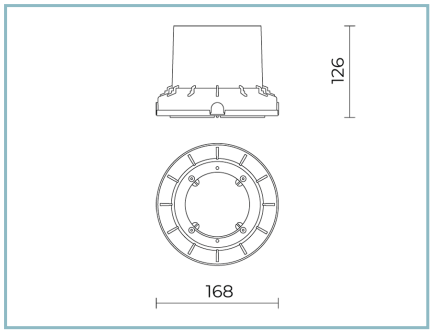

06GC901B0

B129 Befahrbare Einbaugehäuse aus Polypropylen. Farbe: Schwarz RAL9005.

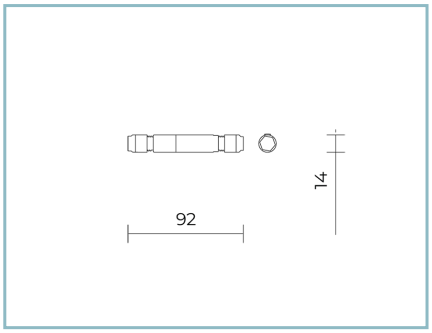

06GC902X0

B165 2-poliger Stecker IP68

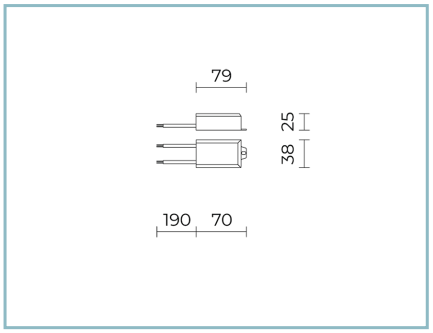

06CH903X0

B147 Treiber
10W-24V IP67

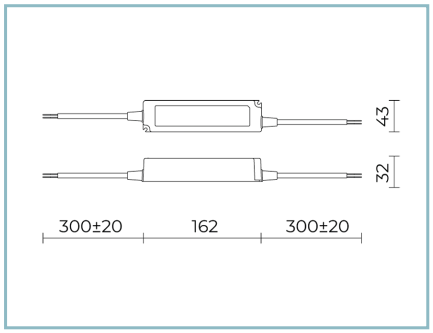

06CH904X0

B148 Treiber
60W-24V IP67

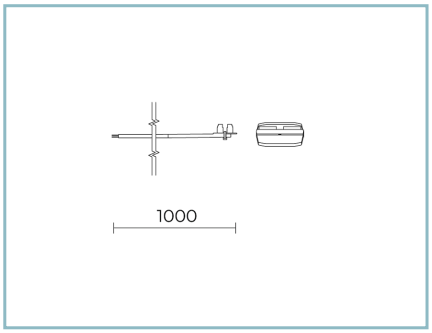

06AK958X0

M3 Kit in/out
Kabel 2x0,75 L=1000 mm mit Verbindungsmuffe

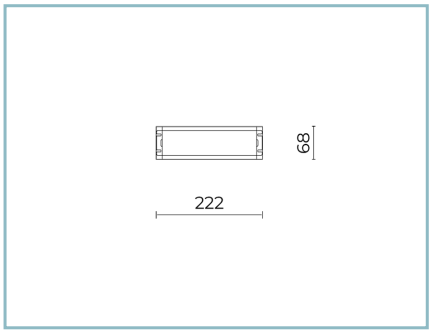

06LL914AB0

DALI Treiber
150W-24V IP67

NOTE
*Leistungsdaten
Die in diesem Datenblatt angegebenen Werte sind als Nennwerte mit einer Toleranz von +/-7% zu betrachten.
Daten beziehen sich auf Lichtstrom und Effizient des Led-Moduls ohne Linsen. Wenn Sie Daten zum kompletten Led-Modul mit Linsen benötigen, multiplizieren Sie die geschrieben Daten mit 0.9 Faktor.

Allgemeine Informationen
Die hier unter gelisteten Eigenschaften der Leuchte könnten Änderungen unterliegen und bei Auftragsbestätigung bestätigt werden.
Um eine konstante Aktualisierung der Leuchten zu fördert, wird Cariboni Group fristlos Änderungen bringen.