Produktblatt
Rev. 17/11/2021

Kai Mastsystem
Größe: small
Farbtemperatur: 4000 K
Typologie der Optiken: Asymmetrisch Straßenleuchte LA-01

01KI1B20031AHM4
Farbe: Grau RAL9006

Allgemeine Merkmale

Beschreibung: LED-Straßenleuchte
Schutzklasse: Klasse II
Nennspannung: 220-240 V 50/60 Hz
IP-Schutzgrad: IP66
Stoßfestigkeit: IK08
Überspannungsschutzgerät: Integriertes Überspannungsmodul, 10kV-10kA, Type 3, mit Signalisierung-LED und Thermo-Schmelzsicherung für die Trennung am Lebensende ausgestattet; Impulsfestigkeit CL II 10kV DM
Leistungsfaktor: > 0.9
Umgebungstemperatur Ta: -30°C +50°C
Gewicht: 6.50 kg
Ausgesetzte Seitenfläche max: 0,13 m²
Ausgesetzte Seitenfläche: 0,036 m²
Schutz vor Gleichtakt-Überspannungen: 10 kV
Schutz vor Gegentakt-Überspannungen: 10 kV
Netzteil: integriert
Prüfzeichen und Zertifizierungen: ENEC / CE

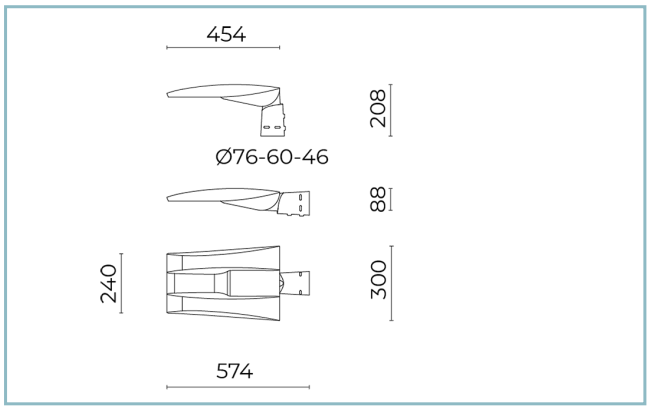

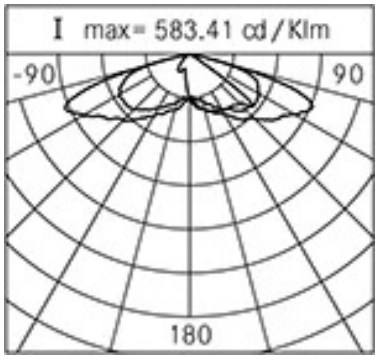

Leistungsdaten*

LED-Strom:	700 mA
Lichtstrom der Lichtquelle:	4220 lm
Leistung der Lichtquelle:	24 W
Lichtausbeute:	176 lm/W
Lichtstrom der Leuchte:	3630 lm
Systemleistung:	27 W
Geräteeffizienz:	134 lm/W
Kategorie Blendungsindex:	D5

Cariboni group

Optisches System
Lichtquelle: LED R1
Farbtemperatur: 4000 K
Farbwiedergabe-Index (CRI): ≥ 70
Chromatische Konsistenz (SDCM): ≤ 4
Typologie der Optiken: Asymmetrisch Straßenleuchte LA-01
Lebensdauer der Optikeinheit: >160.000h @700mA @Ta25°C TM21 L80B20 >160.000h @700mA @Ta25°C TM21 L80B10
Klasse der fotobiologischen Sicherheit: EXEMPT GROUP
ULOR: 0%
DLOR: 100%
Schutzklasse: G*3
Bezugsvorschriften
EN60598-1 / EN60598-2-3 / EN62471 / EN61547

Installation und Wartung
Einbau: Seitlicher Mastanschluss / Ausleger
Mastdurchmesser: Ø 46 - 60 - 76 mm
Neigung: Mastkopf 0 +20° (je 5°); Ausleger 0 -20° (je 5°)
Befestigung: 2 Befestigungsdübel aus Edelstahl AISI 304
Ø Versorgungskabel: 10 ÷ 14 mm
Kabeleinführung: PG16
Ersetzbarkeit der Verkabelungseinheit: Tool less
Ersetzbarkeit der optischen Einheit: Tool less
Trennschalter: automatisch (mit Schnitt der Klemmen von 2,5 mm²)
Verkabelungsraum: Unabhängig vom optischen Aggregat

Durchflussregelung	Standard	Auf Anfrage
Virtuelles Mitternachts-Selbstlernprogramm	X	
Konstante Lichtausgabe (CLO)		X
1-10V Steuerung		X
DALI Steuerung		X
Schwankung der Netzspannung		X
Steuerleitung		X
Fernsteuerung Powerline-Technologie (SPS)		X
Wireless-Fernsteuerung		X
Bereit für Bewegungs- / Helligkeitssensoren		X

Materialien
Gehäuse: Druckguss aus Aluminiumlegierung UNI EN AB 47100 (Kupfergehalt < 1 %)
Blendschutz: Gehärtetes Flachglas 4 mm
Linsen: hochdurchsichtiges PMMA
Befestigungssystem: Druckguss aus Aluminiumlegierung UNI EN AB 47100 (Kupfergehalt < 1 %)
Dichtungen: Alterungsbeständiger Silikonschaum
Schrauben: Edelstahl AISI304
Verkabelungsplatte: Selbstlöschendes Technopolymer V0
Endbearbeitung: Phosphorchromatisierungsverfahren und PolyesterPulverlackierung in 16 Phasen für eine optimale Witterungsbeständigkeit

Farben	
Grau RAL9006	Code: **01KI1B20031AHM4**

Zusätze

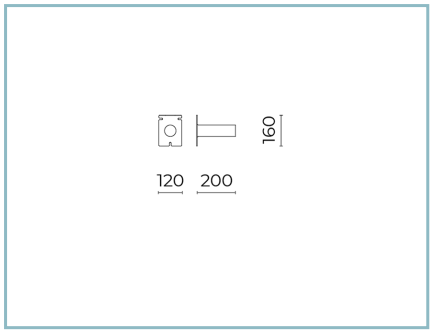

06GN902C0

Wandeinbauplatte
mit Neigung 90° für Leuchten mit Schaft Ø 60 mm. Farbe: Sablé 100 Noir.

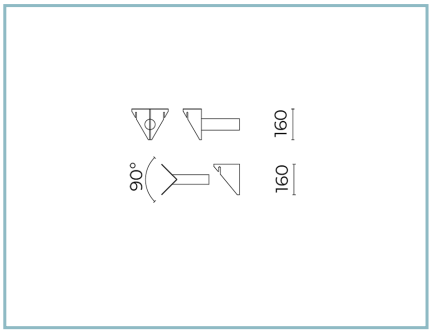

06GN901C0

Eckplatte
mit Neigung 90° für Leuchten mit Schaft Ø 60 mm. Farbe: Sablé 100 Noir.

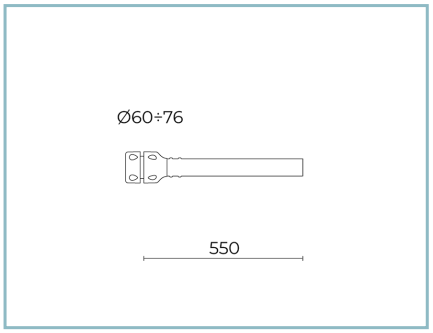

01AK921A0

B1 Rohrarm
Ø 60 mm für Masten Ø 60-76 mm. L=550 mm. Farbe: Grau RAL9006.

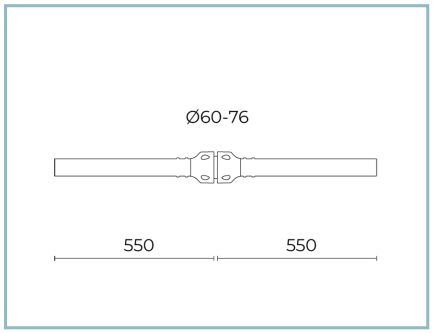

01AK922A0

B2 Doppelrohrarm
Ø 60 mm für Masten Ø 60-76 mm. L=550 mm. Farbe: Grau RAL9006.

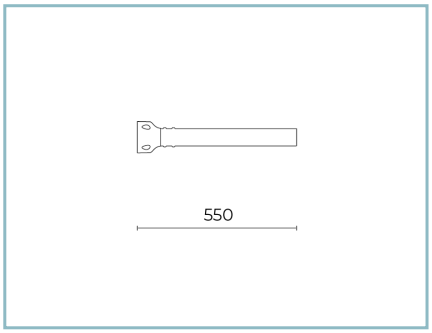

01AK951A0

B1-P Rohrwandarm
Ø 60 mm. L=550 mm. Farbe: Grau RAL9006.

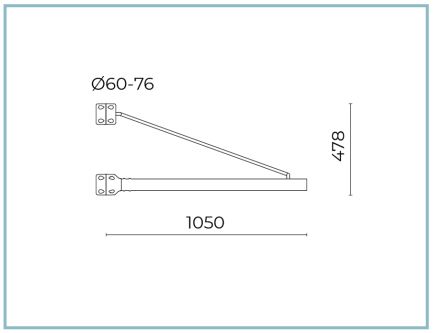

01AK969A0

B74 Rohrarm
Ø 60 mm mit Zugstange für Masten Ø 60-76 mm. L=1050 mm (Mitte der Stange-Mitte des Geräts). Farbe: Grau RAL9006.

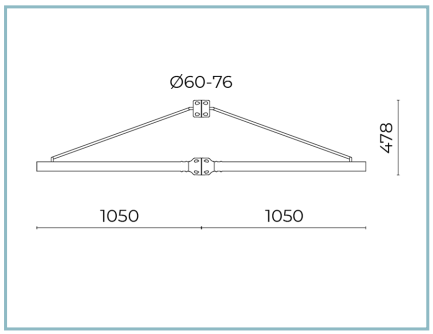

01AK968A0

B59 Doppelrohrarm
Ø 60 mm mit Zugstange für Masten Ø 60-76 mm. L=1050 mm (Mitte der Stange-Mitte des Geräts). Farbe: Grau RAL9006.

NOTE
*Leistungsdaten
Die in diesem Datenblatt angegebenen Werte sind als Nennwerte mit einer Toleranz von +/-7% zu betrachten.
Daten beziehen sich auf Lichtstrom und Effizient des Led-Moduls ohne Linsen. Wenn Sie Daten zum kompletten Led-Modul mit Linsen benötigen, multiplizieren Sie die geschrieben Daten mit 0.9 Faktor.

Allgemeine Informationen
Die hier unter gelisteten Eigenschaften der Leuchte könnten Änderungen unterliegen und bei Auftragsbestätigung bestätigt werden.
Um eine konstante Aktualisierung der Leuchten zu fördert, wird Cariboni Group fristlos Änderungen bringen.