Allgemeine Merkmale

Beschreibung: LED-Strahler
Schutzklasse: Klasse II
Nennspannung: 220-240 V 50/60 Hz
IP-Schutzgrad: IP66
Stoßfestigkeit: IK09
Überspannungsschutzgerät: Integriertes, 10kV-10kA
Leistungsfaktor: > 0.95
Umgebungstemperatur Ta: -30°C +50°C
Gewicht: 4 kg
Ausgesetzte Seitenfläche max: 0.075 m²
Ausgesetzte Seitenfläche: 0.019 m²
Schutz vor Gleichtakt-Überspannungen: 10 kV
Schutz vor Gegentakt-Überspannungen: 10 kV
Netzteil: integriert
Lebensdauer des Netzteil: F10 >100.000h @ Ta 25°C
Prüfzeichen und Zertifizierungen: ENEC / ENEC+ / CE

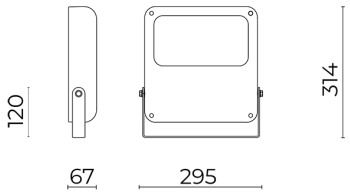

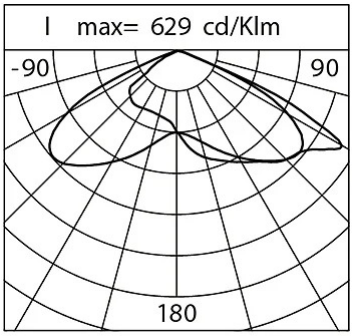

Leistungsdaten*	
Lichtstrom der Lichtquelle:	2740 lm
Leistung der Lichtquelle:	13 W
Lichtausbeute:	211 lm/W
Lichtstrom der Leuchte:	2355 lm
Systemleistung:	16 W
Geräteeffizienz:	147 lm/W
Kategorie Blendungsindex:	D5

Optisches System
Lichtquelle: LED R1
Farbtemperatur: 3000 K
Farbwiedergabe-Index (CRI): ≥ 70
Chromatische Konsistenz (SDCM): ≤ 3
Typologie der Optiken: LT-64 Asymmetric beam with backlight
Lebensdauer der Optikeinheit: >100.000 h @ Ta 25°C L90B10
Klasse der fotobiologischen Sicherheit: EXEMPT GROUP
ULOR: 0%
DLOR: 100%
Schutzklasse: G*4
BUG rating: B2-U0-G2
Bezugsvorschriften
EN60598-1, EN60598-2-3, EN61547; EN62471, EN55015, EN61000-3-2, EN61000-3-3

Installation und Wartung
Einbau: Wand / Decke / Mast; IN-OUT Vorbereitung
Neigung: -90° ÷ +90° stufenlos
Befestigung: Stahlbügel
Ø Versorgungskabel: 10 ÷ 14 mm
Kabeleinführung: PG16
Verkabelungsraum: Unabhängig vom optischen Aggregat

Durchflussregelung	Auf Anfrage
Virtuelles Mitternachts-Selbstlernprogramm	X
Bereit für Zhaga Steckverbinder (Book 18)	X
Konstante Lichtausgabe (CLO)	X
1-10V Steuerung	X
DALI Steuerung	X
Schwankung der Netzspannung	X
Wireless-Fernsteuerung	X
Bereit für Bewegungs- / Helligkeitssensoren	X

Materialien
Gehäuse: Druckguss aus Aluminiumlegierung UNI EN AB 47100 (Kupfergehalt < 1 %)
Blendschutz: Gehärtetes Flachglas 4 mm
Linsen: hochdurchsichtiges PMMA
Befestigungssystem: Verstellbarer Bügel aus lackiertem Stahl RAL9006
Dichtungen: Alterungsbeständiges Silikon
Schrauben: Edelstahl AISI304 und AISI316
Endbearbeitung: Phosphorchromatisierungsverfahren und PolyesterPulverlackierung in 16 Phasen für eine optimale Witterungsbeständigkeit

Farben	
Grau RAL9006	Code: **06NN1B230925AHM4**

Zusätze

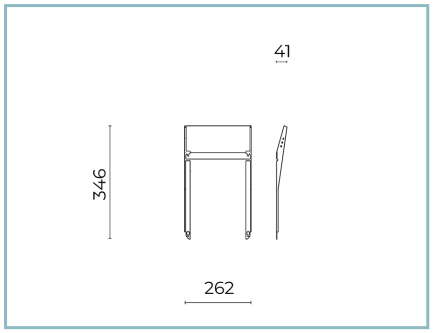

06NN901B0

B242 Visier-Bausatz.
Newton 2.0 x-small. Farbe: Schwarz RAL9005.

NOTE
*Leistungsdaten
Die in diesem Datenblatt angegebenen Werte sind als Nennwerte mit einer Toleranz von +/-7% zu betrachten.
Daten beziehen sich auf Lichtstrom und Effizient des Led-Moduls ohne Linsen. Wenn Sie Daten zum kompletten Led-Modul mit Linsen benötigen, multiplizieren Sie die geschrieben Daten mit 0.9 Faktor.

Allgemeine Informationen
Die hier unter gelisteten Eigenschaften der Leuchte könnten Änderungen unterliegen und bei Auftragsbestätigung bestätigt werden.
Um eine konstante Aktualisierung der Leuchten zu fördert, wird Cariboni Group fristlos Änderungen bringen.