Orao Drahtseilaufhängung
Größe: mittel
Farbtemperatur: 4000 K
Typologie der Optiken: Symmetrische Straßenleuchte SO-01

01OR4D65039CHM4
Farbe: Sablé 100 Noir

Allgemeine Merkmale

Beschreibung: LED-Apparat
Schutzklasse: Klasse II (Klasse I auf Anfrage)
Nennspannung: 220-240 V 50/60 Hz
IP-Schutzgrad: IP66
Stoßfestigkeit: IK09
Überspannungsschutzgerät: Integriertes Überspannungsmodul, 10kV-10kA, Type 3, mit Signalisierung-LED und Thermo-Schmelzsicherung für die Trennung am Lebensende ausgestattet; Impulsfestigkeit CL II 10kV DM
Leistungsfaktor: > 0.90
Umgebungstemperatur Ta: -30°C +50°C
Gewicht: 12.00 kg
Ausgesetzte Seitenfläche max: 0,34 m²
Ausgesetzte Seitenfläche: 0,05 m²
Schutz vor Gleichtakt-Überspannungen: 10 kV
Schutz vor Gegentakt-Überspannungen: 10 kV
Netzteil: integriert
Prüfzeichen und Zertifizierungen: ENEC / CE

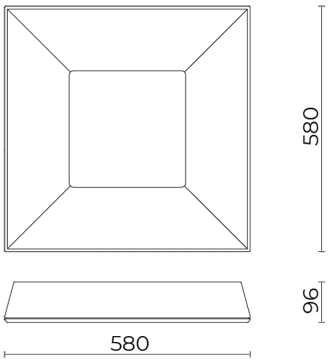

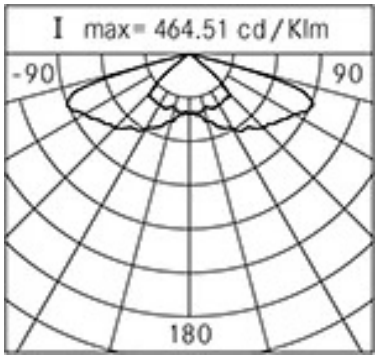

Leistungsdaten*

LED-Strom:	525 mA
Lichtstrom der Lichtquelle:	9905 lm
Leistung der Lichtquelle:	53 W
Lichtausbeute:	187 lm/W
Lichtstrom der Leuchte:	8120 lm
Systemleistung:	58.5 W
Geräteeffizienz:	139 lm/W
Kategorie Blendungsindex:	D6

Optisches System
Lichtquelle: LED R3
Farbtemperatur: 4000 K
Farbwiedergabe-Index (CRI): ≥ 70
Chromatische Konsistenz (SDCM): ≤ 4
Typologie der Optiken: Symmetrische Straßenleuchte SO-01
Lebensdauer der Optikeinheit: >160.000h @700mA @Ta25°C TM21 L80B20 >160.000h @700mA @Ta25°C TM21 L80B10
Klasse der fotobiologischen Sicherheit: EXEMPT GROUP
ULOR: 0%
DLOR: 100%
Schutzklasse: G*4

Bezugsvorschriften
EN60598-1 / EN60598-2-3 / EN62471 / EN61547

Installation und Wartung
Einbau: Drahtseilaufhängung
Ø Versorgungskabel: 10 ÷ 14 mm
Kabeleinführung: PG16
Ersetzbarkeit der Verkabelungseinheit: Abnehmbare Platte
Ersetzbarkeit der optischen Einheit: Ersetzung der LED-Scheibe
Verkabelungsraum: Unabhängig vom optischen System

Durchflussregelung	Standard	Auf Anfrage
Virtuelles Mitternachts-Selbstlernprogramm	X	
Konstante Lichtausgabe (CLO)		X
1-10V Steuerung		X
DALI Steuerung		X
Schwankung der Netzspannung	X	
Steuerleitung		X
Fernsteuerung Powerline-Technologie (SPS)		X
Wireless-Fernsteuerung		X
Bereit für Bewegungs- / Helligkeitssensoren		X

Materialien
Gehäuse: Druckguss aus Aluminiumlegierung UNI EN AB 47100 (Kupfergehalt < 1 %)
Blendschutz: Gehärtetes Flachglas
Linsen: hochdurchsichtiges PMMA
Befestigungssystem: Druckguss aus Aluminiumlegierung UNI EN AB 47100 (Kupfergehalt < 1 %)
Dichtungen: Alterungsbeständiger Silikonschaum
Schrauben: Edelstahl AISI304
Verkabelungsplatte: Verzinktem Stahl
Endbearbeitung: Phosphorchromatisierungsverfahren und PolyesterPulverlackierung in 16 Phasen für eine optimale Witterungsbeständigkeit

Farben	
■ Sablé 100 Noir	Code: **01OR4D65039CHM4**

Zusätze

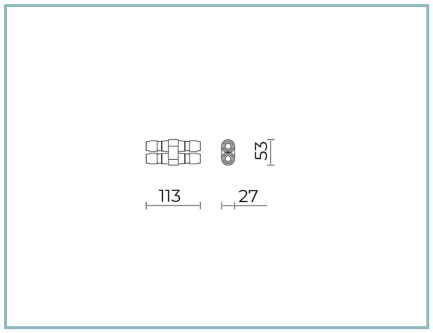

06KS909C0

B89 Stecker 4-Wege IP68

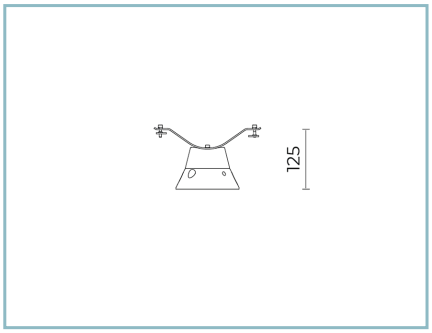

01OR915C0

B82 Aufhängungskit auf Drahtseil Ø 6-12 mm.
Farbe: Sablé 100 Noir.

NOTE
*Leistungsdaten
Die in diesem Datenblatt angegebenen Werte sind als Nennwerte mit einer Toleranz von +/-7% zu betrachten.
Daten beziehen sich auf Lichtstrom und Effizient des Led-Moduls ohne Linsen. Wenn Sie Daten zum kompletten Led-Modul mit Linsen benötigen, multiplizieren Sie die geschrieben Daten mit 0.9 Faktor.

Allgemeine Informationen
Die hier unter gelisteten Eigenschaften der Leuchte könnten Änderungen unterliegen und bei Auftragsbestätigung bestätigt werden.
Um eine konstante Aktualisierung der Leuchten zu fördert, wird Cariboni Group fristlos Änderungen bringen.