Produktblatt
Rev. 17/01/2023

Trail Deckenleuchte
Größe: L. 1250mm
Farbtemperatur: 4000 K
Typologie der Optiken: Ultra-Breitstrahlend 80°/100°

06TR3Q4303J
Farbe: Aluminium in neutraler Farbe

Allgemeine Merkmale

Beschreibung: LED-Produkt für die Installation als Decken- Wand- oder Bodenleuchte
Schutzklasse: Klasse III
Nennspannung: 24Vdc
IP-Schutzgrad: IP67
Stoßfestigkeit: IK08
Leistungsfaktor: > 0.90
Umgebungstemperatur Ta: -10°C +45°C
Gewicht: 6.00 kg
Netzteil: remote (getrennt zu bestellen)
Prüfzeichen und Zertifizierungen: ENEC / CE

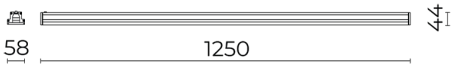

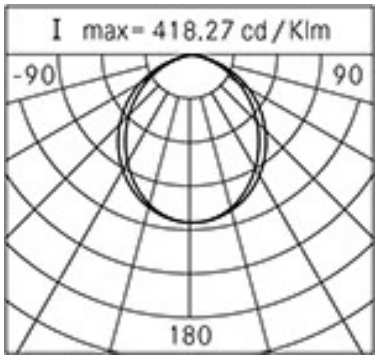

Leistungsdaten*	
Lichtstrom der Lichtquelle:	5230 lm
Leistung der Lichtquelle:	29 W
Lichtausbeute:	180 lm/W
Lichtstrom der Leuchte:	3085 lm
Systemleistung:	29 W
Geräteeffizienz:	106 lm/W
Kategorie Blendungsindex:	D6

Cariboni group

Optisches System
Lichtquelle: LED
Farbtemperatur: 4000 K
Farbwiedergabe-Index (CRI): ≥ 80
Chromatische Konsistenz (SDCM): ≤ 3
Typologie der Optiken: Ultra-Breitstrahlend 80°/100°
Lebensdauer der Optikeinheit: >60.000h @Ta25°C L80B10
Schutzklasse: G*6
Bezugsvorschriften
EN60598-1 / EN60598-2-1 / EN60598-2-2 / EN62471

Installation und Wartung
Einbau: Deckenleuchte / Wandleuchte / Bodenleuchte (extern oder Einbauleuchte)
Befestigung: Einbaugehäuse (Wand- / Bodeneinbau), ausrichtbare Bügel / Verkabelungseinheit / Verkabelungseinheit mit ausrichtbaren Bügeln / Wandmontagebügel / Zubehör für Aufhängung (Außeninstallation)
Verkabelung: Vorverdrahtung mit Austrittskabel L=1500 mm
Ø Versorgungskabel: Zweipoliges Kabel 2x0,5 mm² und dazugehöriger Steckverbinder (inklusive)

Durchflussregelung	Auf Anfrage
1-10V Steuerung	X
DALI Steuerung	X

Materialien
Gehäuse: Extrudierung und nachfolgende Eloxierung
Diffusor: Durchsichtiges Flachglas (begehbare Version bis zu 1000 kg)
Linsen: linse aus hochdurchsichtigem Technopolymer
Befestigungssystem: Enddeckel und Fixierungszubehör aus Druckguss aus Aluminiumlegierung UNI EN AB 47100 (Kupfergehalt < 1 %)
Dichtungen: Alterungsbeständiges extrudiertes Silikon
Schrauben: Edelstahl AISI 304

Farben	
Aluminium in neutraler Farbe	Code: **06TR3Q4303J**

Zusätze

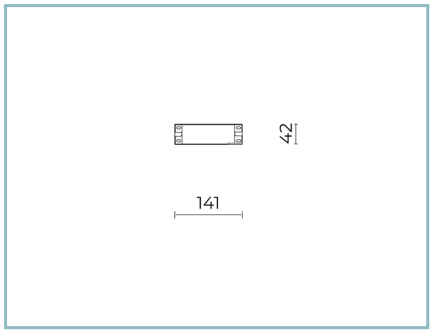

06TA902X0

Netzteil
60W-24V IP66

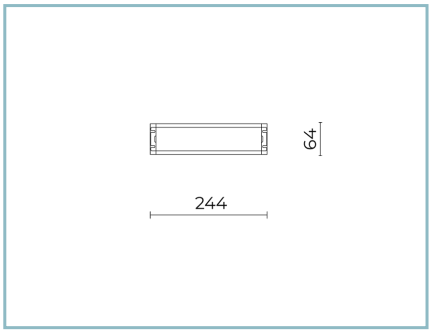

06LL915AB0

Netzteil
240W-24V IP67

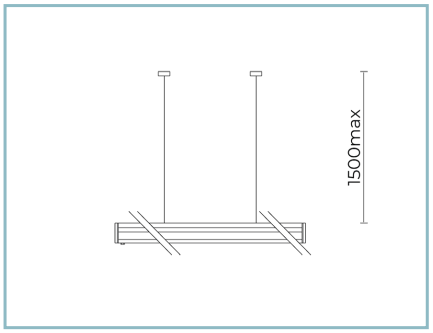

06TR986A0

Aufhängungssystem TRAIL
an Decke L=1,5m. Farbe: Sablé 100 Noir.

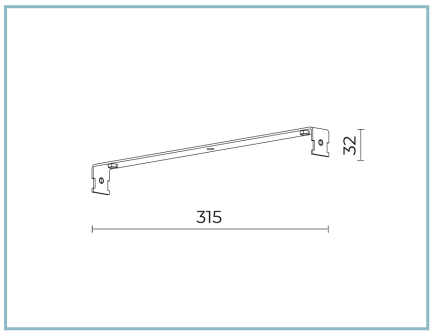

06TR987A0

Decken-Fixierbügel.
Farbe: Grau RAL9006.

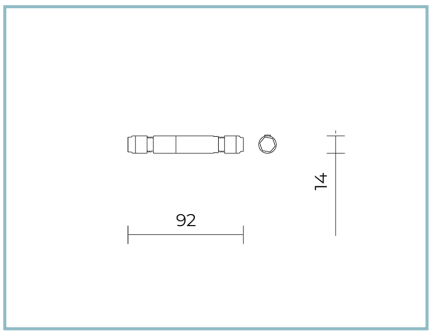

06GC902X0

B165 2-poliger Stecker IP68

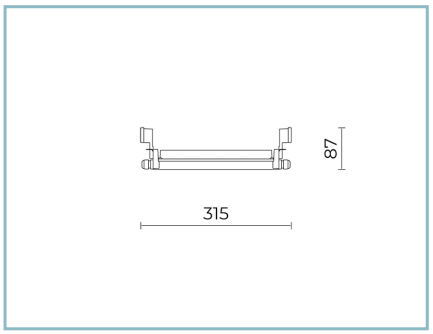

06OT988A0

Verkabelungseinheit TRAIL 650
für den Wand- oder Deckenanschluss
IP65. Farbe: grau RAL9006.

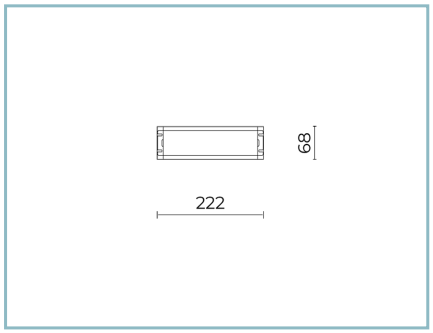

06LL914AB0

DALI Treiber
150W-24V IP67

NOTE
*Leistungsdaten
Die in diesem Datenblatt angegebenen Werte sind als Nennwerte mit einer Toleranz von +/-7% zu betrachten.
Daten beziehen sich auf Lichtstrom und Effizient des Led-Moduls ohne Linsen. Wenn Sie Daten zum kompletten Led-Modul mit Linsen benötigen, multiplizieren Sie die geschrieben Daten mit 0.9 Faktor.

Allgemeine Informationen
Die hier unter gelisteten Eigenschaften der Leuchte könnten Änderungen unterliegen und bei Auftragsbestätigung bestätigt werden.
Um eine konstante Aktualisierung der Leuchten zu fördert, wird Cariboni Group fristlos Änderungen bringen.