Características generales

Descripción: producto LED para instalación empotrable
Clase de aislamiento: clase III
Tensión nominal: 24Vdc
Grado de protección: IP67
Protección contra impactos: IK09
Factor de potencia: > 0.9
Temperatura ambiente Ta: -30°C +50°C
Peso: 0,4 kg
Driver: con pedido aparte
Marcas y Certificaciones: CE

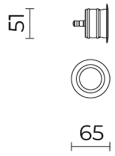

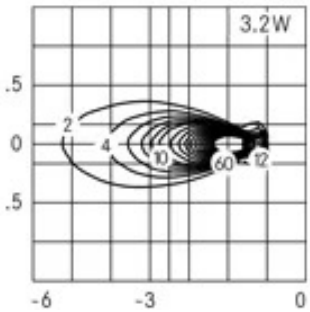

Datos de prestaciones*	
Flujo de la lámpara:	235 lm
Potencia de la lámpara:	2 W
Eficiencia de la lámpara:	118 lm/W
Flujo de la luminaria:	180 lm
Potencia de la luminaria:	2 W
Eficiencia de la luminaria:	90 lm/W
Categoría del índice de deslumbramiento:	D6

Sistema óptico
Lámpara: LED
Temperatura de color: 2700 K
Índice de reproducción cromática (IRC): ≥ 80
Consistencia cromatica (SDCM): ≤ 3
Tipo de óptica: M 25° Medium beam
Vida del grupo óptico: >50.000h @Ta25°C L80B10
Clase de seguridad fotobiológica: EXEMPT GROUP
Normas de referencia
EN60598-1 /EN60598-2-1 / EN62471 / EN61547

Instalación y mantenimiento
Instalación: empotrable Techo, Transitable a pie, Pared
Fijación: cuerpo de empotramiento
Cableado: producto precableado con conector M8x1; longitud del cable 1 m

Regulación del flujo	A petición
Regulación DALI	X

Materiales
Cuerpo: acero inoxidable AISI 316L martillado con acabado lijado
Apantallamiento: cristal plano templado
Lentes: PMMA de alta transparencia
Juntas: silicona antienvejecimiento
Tornillos: acero inoxidable AISI 304
Acabado: marco en INOX AISI 316L con acabado nevado y granallado con esferas de cristal

Colores	
acero inoxidable arenado AISI 316L	Código: **06CH2A138A6XS**

Complementos

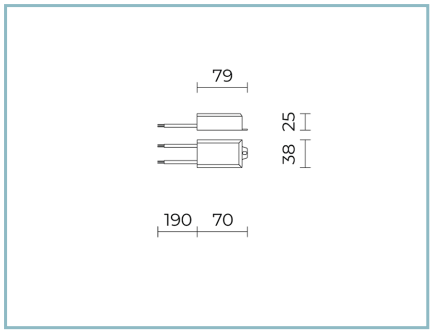

06CH903X0

B147 Controlador
10W-24V IP67

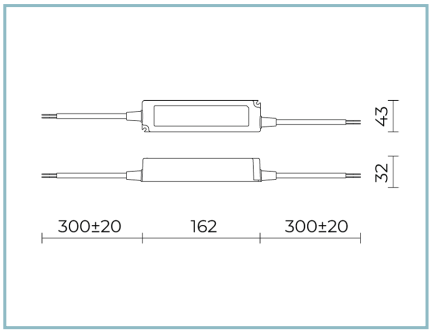

06CH904X0

B148 Controlador
60W-24V IP67

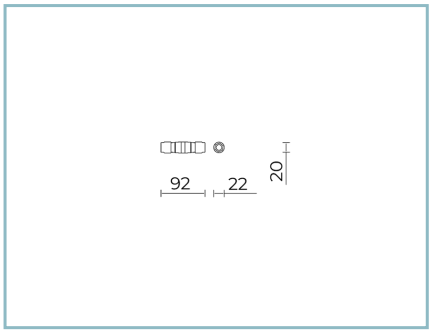

06KS918C0

B137 Conector de 2 vías IP68

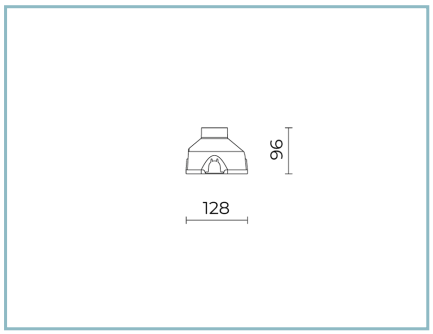

06CH901B0

B130 Cuerpo de empotramiento transitable a pie y por parede de polipropileno. Color: negro RAL9005.

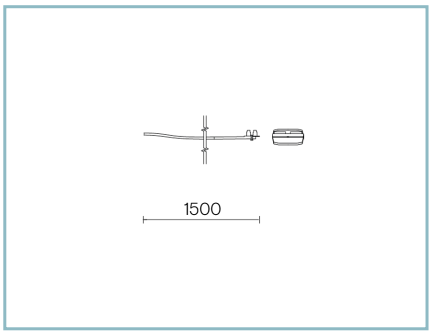

06CH906X0

B198 Kit entrada/salida cable 1,5 m 24 V con caja de protección

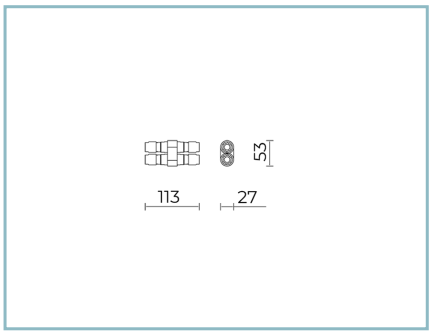

06KS909C0

B89 Conector de 4 vías IP68

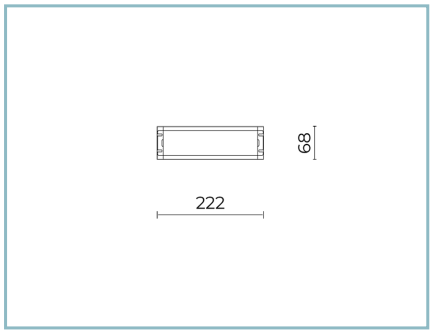

06LL914AB0

Controlador DALI
150W-24V IP67

NOTE
*Datos de prestaciones
Los valores indicados en esta hoja de datos deben considerarse valores nominales con una tolerancia de +/-7%.
Los datos se refieren al flujo y eficiencia del modulo LED sin lentes. Si usted necesita los datos del modulo LED con lentes, hay que moltiplicar los datos por el factor 0.90.

Información general
Las características del producto están sujetas a cambios y deben ser confirmadas en la fase de orden.
Con el fin de facilitar la actualización continua de sus productos, Cariboni Group se reserva el derecho de realizar cambios sin previo aviso.