Ficha producto
Rev. 24/07/2024

Cube Pared
Tamaño: medio
Temperatura de color: 4000 K
Tipo de óptica: U-D 80° Diffused beam

06LC3A9409DJ
Color: Blanco RAL9003

Características generales

Descripción: producto para instalación en techo o en suelo
Clase de aislamiento: clase I
Tensión nominal: 230 V 50 Hz
Grado de protección: IP65
Protección contra impactos: IK06
Factor de potencia: > 0.90
Temperatura ambiente Ta: -30°C +50°C
Peso: 3.00 kg
Driver: integrado
Marcas y Certificaciones: CE

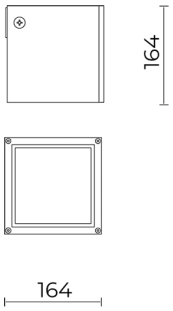

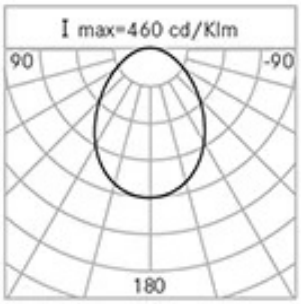

H (m)	Ø (m)	Em(lux)
5	10,34	6
4	8,27	9
3	6,2	15
2	4,14	35
1	2,07	139

Datos de prestaciones*	
Corriente LED:	500 mA
Flujo de la lámpara:	1560 lm
Potencia de la lámpara:	14 W
Eficiencia de la lámpara:	111 lm/W
Flujo de la luminaria:	920 lm
Potencia de la luminaria:	16 W
Eficiencia de la luminaria:	58 lm/W

Cariboni group

Sistema óptico

Lámpara: 9 LED

Temperatura de color: 4000 K

Índice de reproducción cromática (IRC): ≥ 80

Consistencia cromatica (SDCM): ≤ 3

Tipo de óptica: U-D 80° Diffused beam

Vida del grupo óptico: >60.000h @Ta25°C L80B10

Normas de referencia

EN60598-1 / EN60598-2-1 / EN62471

Instalación y mantenimiento

Instalación: pared / suelo

Inclinación: regulación angular (con accesorio kit de articulación)

Fijación: tacos

Ø cable de alimentación: 8 ÷ 13 mm

Pasacable: M20

Seccionador: automático

Materiales

Cuerpo: aleación de aluminio fundido a presión UNI EN AB 47100 (contenido de cobre < 1%)

Apantallamiento: cristal plano arenado

Lentes: PMMA

Juntas: silicona extruida antienvejecimiento

Tornillos: acero inoxidable AISI 304

Acabado: fosfocromatización y pintado con polvos de poliéster realizada en 16 fases para la mejor resistencia a los agentes atmosféricos

Colores

Blanco RAL9003 Código: **06LC3A9409DJ**

Complementos

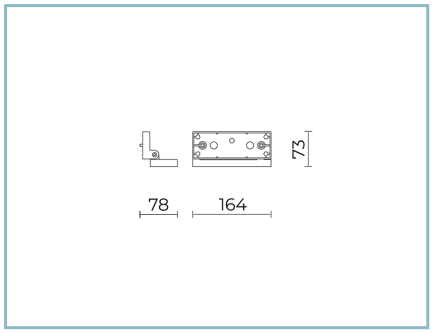

06LC2901C

Articulación CUBE MEDIUM
para fijación a la pared. Color: Sablé 100 Noir.

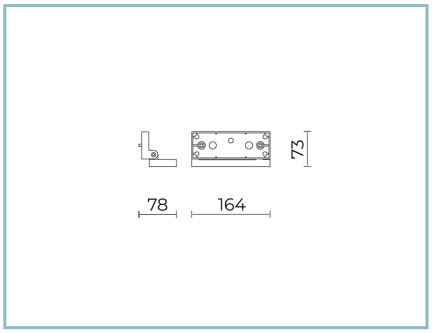

06LC2901D

Articulación CUBE MEDIUM
para fijación a la pared. Color: blanco RAL9003.

NOTE
*Datos de prestaciones
Los valores indicados en esta hoja de datos deben considerarse valores nominales con una tolerancia de +/-7%.
Los datos se refieren al flujo y eficiencia del modulo LED sin lentes. Si usted necesita los datos del modulo LED con lentes, hay que moltiplicar los datos por el factor 0.90.

Información general
Las características del producto están sujetas a cambios y deben ser confirmadas en la fase de orden.
Con el fin de facilitar la actualización continua de sus productos, Cariboni Group se reserva el derecho de realizar cambios sin previo aviso.