Ficha producto
Rev. 17/01/2023

Ekleipsis Pared
Tamaño: large
Temperatura de color: 4000 K
Tipo de óptica: rotosimétrica difusora

06EK1O0300D
Color: Blanco RAL9003

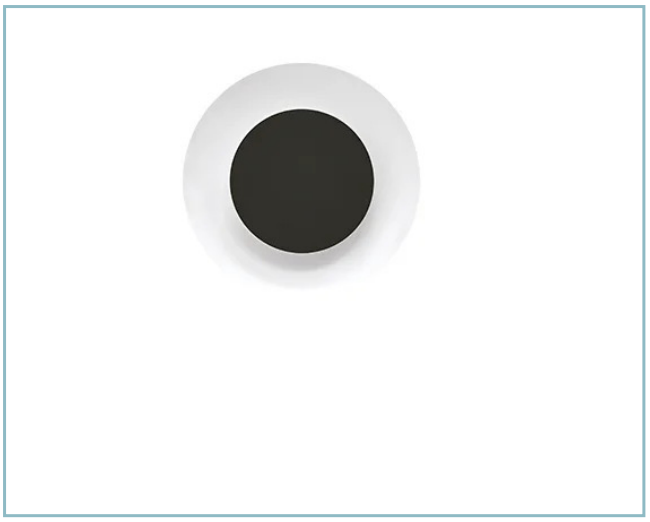

Características generales

Descripción: luminaria de superficie, de pared, empotrable de luz LED indirecta
Clase de aislamiento: clase I
Tensión nominal: 220-240 V 50/60 Hz
Grado de protección: IP66
Protección contra impactos: IK08
Factor de potencia: > 0.90
Temperatura ambiente Ta: -30°C +50°C
Peso: 5.00 kg
Superficie expuesta máx: 0,180 m²
Superficie expuesta lateral: 0,029 m²
Driver: integrado
Marcas y Certificaciones: CE

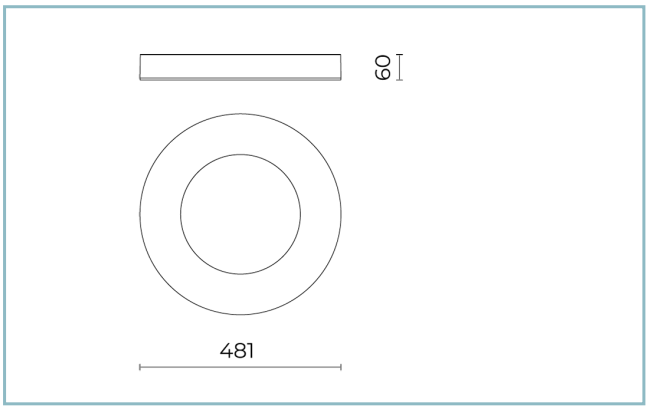

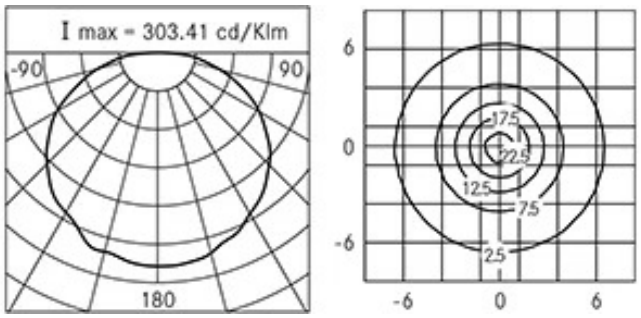

Datos de prestaciones*	
Flujo de la lámpara:	3600 lm
Potencia de la lámpara:	46 W
Eficiencia de la lámpara:	78 lm/W
Flujo de la luminaria:	2073 lm
Potencia de la luminaria:	50 W
Eficiencia de la luminaria:	41 lm/W
Categoría del índice de deslumbramiento:	D5

Cariboni group

Sistema óptico
Lámpara: LED
Temperatura de color: 4000 K
Índice de reproducción cromática (IRC): ≥ 80
Consistencia cromatica (SDCM): ≤ 3
Tipo de óptica: rotosimétrica difusora
Vida del grupo óptico: >60.000h @Ta25°C L80B10
Clase de seguridad fotobiológica: EXEMPT GROUP
Normas de referencia
EN60598-1 /EN60598-2-1 / EN60598-2-2 / EN62471 / EN61547

Instalación y mantenimiento
Instalación: techo / pared
Ø cable de alimentación: ≤ 9 mm
Pasacable: DG-MS 16

Regulación del flujo	A petición
Regulación DALI	X

Materiales
Cuerpo: aleación de aluminio fundido a presión UNI EN AB 47100 (contenido de cobre < 1%)
Lentes: policarbonato
Juntas: silicona antienvejecimiento
Acabado: fosfocromatización y pintado con polvos de poliéster realizada en 16 fases para la mejor resistencia a los agentes atmosféricos

Colores	
Blanco RAL9003	Código: **06EK1O0300D**

Complementos

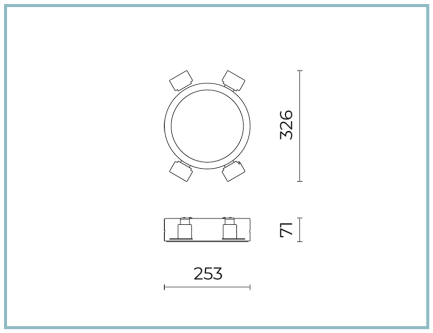

06EK900J

Kit empotrable EKLEIPSIS SMALL
para techos de cartón yesopara

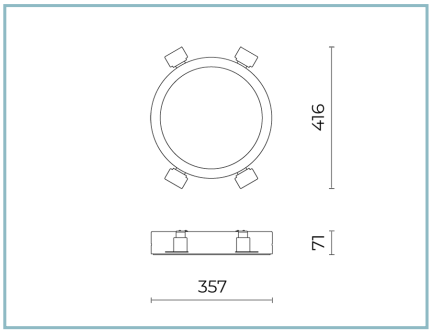

06EK901J

Kit empotrable EKLEIPSIS MEDIUM
para techos de cartón yesopara

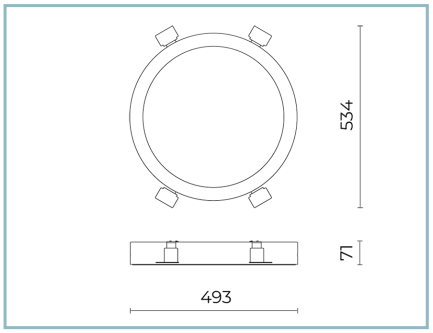

06EK902J

Kit empotrable EKLEIPSIS LARGE
para techos de cartón yesopara

NOTE
*Datos de prestaciones
Los valores indicados en esta hoja de datos deben considerarse valores nominales con una tolerancia de +/-7%.
Los datos se refieren al flujo y eficiencia del modulo LED sin lentes. Si usted necesita los datos del modulo LED con lentes, hay que moltiplicar los datos por el factor 0.90.

Información general
Las características del producto están sujetas a cambios y deben ser confirmadas en la fase de orden.
Con el fin de facilitar la actualización continua de sus productos, Cariboni Group se reserva el derecho de realizar cambios sin previo aviso.