Ficha producto
Rev. 25/03/2022

Kalos Lado Poste
Opciones: 4 pinzas
Temperatura de color: 3000 K
Tipo de óptica: asimétrica viaria ME-01

01KA5D60932CHM3
Color: Sablé 100 Noir

Características generales

Descripción: luminaria LED para instalación en extremo de poste
Clase de aislamiento: classe II
Tensión nominal: 220-240 V 50/60 Hz
Grado de protección: IP66
Protección contra impactos: IK09
Dispositivo de protección contra sobrecargas: integrado 10 kV-10 kA, tipo 3, equipado con señal LED y termofusible para la desconexión al final de su vida útil; resistencia al impulso CL II 10 kV DM
Factor de potencia: > 0.90
Temperatura ambiente Ta: -30°C +50°C
Peso: 8.00 kg
Superficie expuesta máx: 0,16 m²
Superficie expuesta lateral: 0,068 m²
Protecciones contra sobretensiones de modo común: 10 kV
Protecciones contra sobretensiones de modo diferencial: 10 kV
Driver: integrado
Marcas y Certificaciones: ENEC / CE

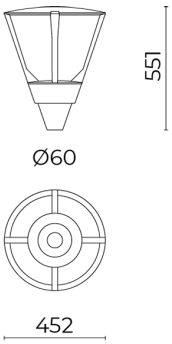

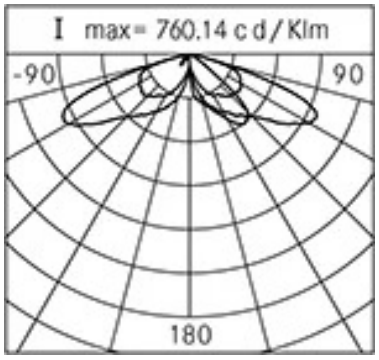

Datos de prestaciones*

Corriente LED:	700 mA	525 mA	350 mA
Flujo de la lámpara:	11390 lm	9075 lm	6460 lm
Potencia de la lámpara:	72 W	53 W	34.5 W
Eficiencia de la lámpara:	158 lm/W	171 lm/W	187 lm/W
Flujo de la luminaria:	8430 lm	6715 lm	4780 lm
Potencia de la luminaria:	78 W	58.5 W	39 W
Eficiencia de la luminaria:	108 lm/W	115 lm/W	123 lm/W
Categoría del índice de deslumbramiento:	D4	D4	D5

Cariboni group

Sistema óptico
Lámpara: LED R3
Temperatura de color: 3000 K
Índice de reproducción cromática (IRC): ≥ 70
Consistencia cromatica (SDCM): ≤ 4
Tipo de óptica: asimétrica viaria ME-01
Vida del grupo óptico: >160.000h @700mA @Ta25°C TM21 L80B20 >160.000h @700mA @Ta25°C TM21 L80B10
Clase de seguridad fotobiológica: EXEMPT GROUP
ULOR: 0%
DLOR: 100%
Categoría de intensidad luminosa: G*3
Normas de referencia
EN60598-1 / EN60598-2-3 / EN62471 / EN61547

Instalación y mantenimiento
Instalación: cabeza de poste
Diámetro de los postes: Ø 60 mm (76 - 102 mm con accesorios)
Fijación: 3 tornillos prisioneros de fijación de acero inoxidable AISI 304
Ø cable de alimentación: 8 ÷ 13 mm
Pasacable: M20
Sustituibilidad de la placa de cableado: placa desmontable
Sustituibilidad del grupo óptico: sustitución del disco LED
Cuerpo de alimentación: independiente del sistema óptico

Regulación del flujo	Estándar	A petición
Autoaprendizaje medianoche virtual	X	
Emisión de flujo constante (CLO)		X
Regulación 1-10V		X
Regulación DALI		X
Variación de la tensión de red		X
Línea piloto		X
Telegestión ondas canalizadas (PLC)		X
Telegestión inalámbrica		X
Predisposición para detectores de movimiento / luminosidad		X

Materiales
Cuerpo: aleación de aluminio fundido a presión UNI EN AB 47100 (contenido de cobre < 1%)
Apantallamiento: cristal plano templado 5 mm
Lentes: PMMA de alta transparencia
Sistema de fijación: aleación de aluminio fundido a presión UNI EN AB 47100 (contenido de cobre < 1%)
Juntas: espuma de silicona antienvejecimiento
Tornillos: acero inoxidable AISI 304
Placa de cableado: tecnopolímetro autoextinguible V0
Acabado: fosfocromatización y pintado con polvos de poliéster realizada en 16 fases para la mejor resistencia a los agentes atmosféricos

Colores	
■ Sablé 100 Noir	Código: **01KA5D60932CHM3**

Complementos

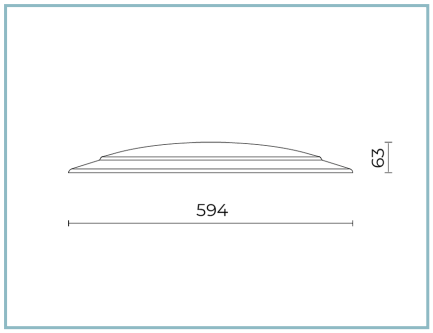

01KA901C0

Sombrerete para KALOS 4 pinzas poste o brazo soportado. Color: Sablé 100 Noir.

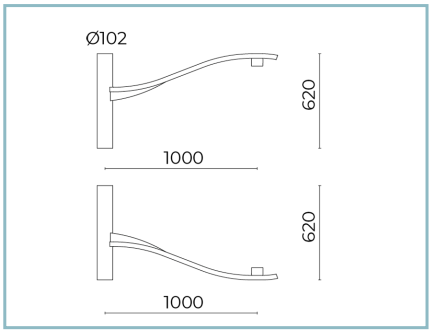

01KA902C0

B35 Brazo
L=1000 mm para postes Ø 102 mm con espiga Ø 60 mm H. 120 mm. Color: Sablé 100 Noir.

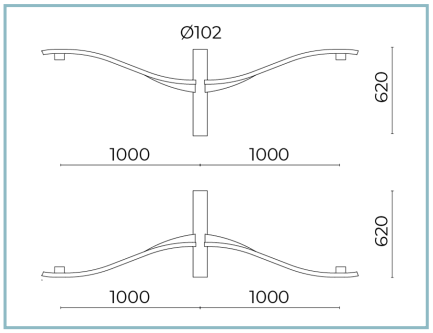

01KA903C0

B36 Brazo doble
L=1000 mm para postes Ø 102 mm con espiga Ø 60 mm H. 120 mm. Color: Sablé 100 Noir.

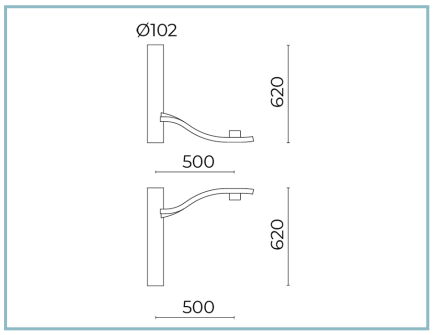

01KA904C0

B37 Brazo
L=500 mm para postes Ø 102 mm con espiga Ø 60 mm H. 120 mm. Color: Sablé 100 Noir.

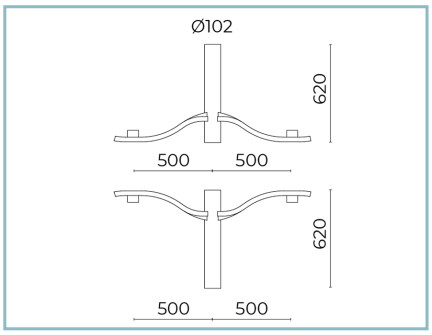

01KA905C0

B38 Brazo doble
L=500 mm para postes Ø 102 mm con espiga Ø 60 mm H. 120 mm. Sablé 100 Noir.

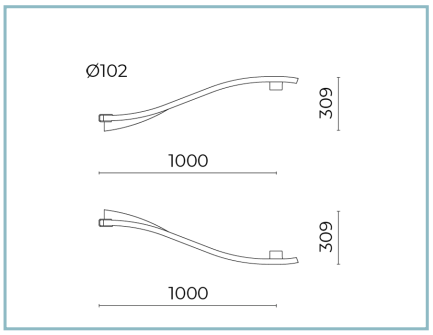

01KA906C0

B39 Brazo
L=1000 mm para postes Ø 102 mm. Color: Sablé 100 Noir.

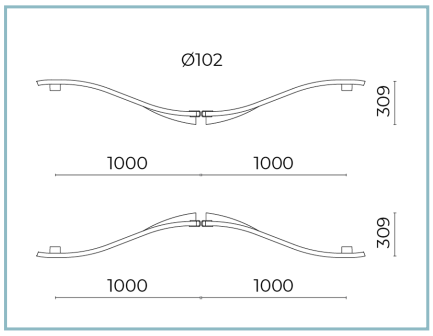

01KA907C0

B44 Brazo doble
L=1000 mm para postes Ø 102 mm. Color: Sablé 100 Noir.

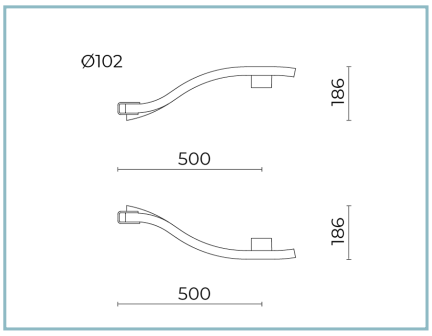

01KA908C0

B45 Brazo
L=500 mm para postes Ø 102 mm. Color: Sablé 100 Noir.

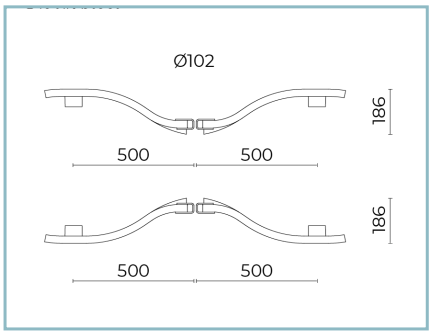

01KA909C0

B46 Brazo doble
L=500 mm para postes Ø 102 mm. Color: Sablé 100 Noir.

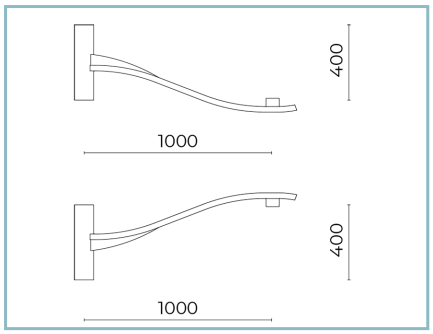

01KA910C0

B39-P Brazo para pared
L=1000 mm. UP / DOWN. Color: Sablé 100 Noir.

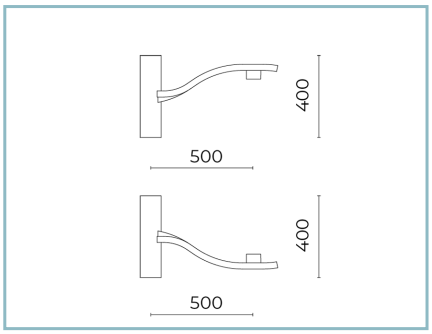

01KA911C0

B45-P Brazo para pared
L=500 mm. UP / DOWN. Color: Sablé 100 Noir.

NOTE
*Datos de prestaciones
Los valores indicados en esta hoja de datos deben considerarse valores nominales con una tolerancia de +/-7%.
Los datos se refieren al flujo y eficiencia del modulo LED sin lentes. Si usted necesita los datos del modulo LED con lentes, hay que moltiplicar los datos por el factor 0.90.

Información general
Las características del producto están sujetas a cambios y deben ser confirmadas en la fase de orden.
Con el fin de facilitar la actualización continua de sus productos, Cariboni Group se reserva el derecho de realizar cambios sin previo aviso.