Ficha producto
30/07/2024

Kinetic Flood
Tamaño: Monoemisión
Temperatura de color: TW 2000K - 4000 K
Tipo de óptica: ELL50°x18°

06KI3C0506C13CHS6
Color: Sablé 100 Noir

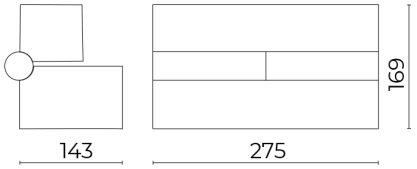

Características generales

Descripción: luminaria LED para la iluminación de fachadas, caminos y espacios urbanos
Clase de aislamiento: Clase III
Tensión nominal: 24 Vdc
Grado de protección: IP66
Protección contra impactos: IK07
Dispositivo de protección contra sobrecargas: integrado 2kV-4kV
Factor de potencia: > 0.95
Temperatura ambiente Ta: -30°C +50°C
Peso: 4.5 kg
Superficie expuesta máx: 0.04 m²
Superficie expuesta lateral: 0.021 m²
Protecciones contra sobretensiones de modo común: 2 kV
Protecciones contra sobretensiones de modo diferencial: 4 kV
Driver: remoto (con pedido aparte)
Marcas y Certificaciones: CE

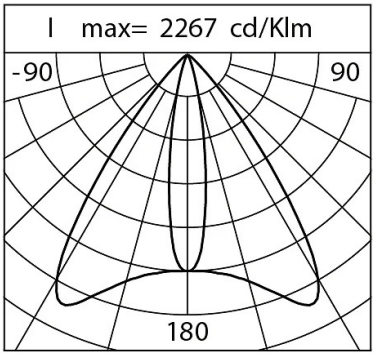

Datos de prestaciones*	
Flujo de la lámpara:	1910 lm
Potencia de la lámpara:	20 W
Eficiencia de la lámpara:	96 lm/W
Flujo de la luminaria:	1445 lm
Potencia de la luminaria:	22 W
Eficiencia de la luminaria:	66 lm/W

Cariboni group

Sistema óptico
Lámpara: 5 LED
Temperatura de color: TW 2000K - 4000 K
Índice de reproducción cromática (IRC): ≥ 80
Consistencia cromatica (SDCM): ≤ 3
Tipo de óptica: ELL50°x18°
Vida del grupo óptico: >60.000 h @ Ta 25°C L80B10
Clase de seguridad fotobiológica: EXEMPT GROUP
ULOR: 0%
DLOR: 100%
BUG rating: B2-U0-G0
Normas de referencia
EN60598-1 / EN60598-2-3 / EN61547 / EN62471 / EN55015 / EN61000-3-2 / EN61000-3-3

Instalación y mantenimiento
Instalación: suelo
Inclinación: -90° +130° se ajusta de forma continua
Ø cable de alimentación: 7 ÷ 13 mm
Prensacable: M20
Cuerpo de alimentación: independiente del grupo óptico

Regulación del flujo	Estándar
Regulación DALI	X

Materiales
Cuerpo: aleación de aluminio fundido a presión UNI EN AB 47100 (contenido de cobre < 1%)
Apantallamiento: cristal plano templado 4 mm
Lentes: PMMA de alta transparencia
Juntas: silicona antienvejecimiento
Tornillos: acero inoxidable AISI 304
Acabado: fosfocromatización y pintado con polvos de poliéster realizada en 16 fases para la mejor resistencia a los agentes atmosféricos

Colores	
■ Sablé 100 Noir	Código: **06KI3C0506C13CHS6**

Complementos

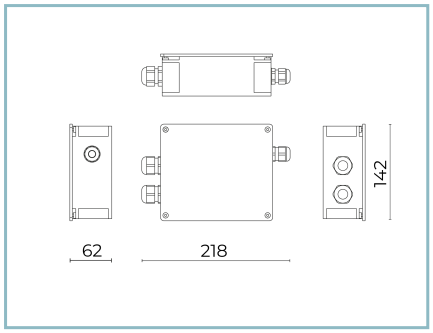

06KI905X0

D9 Kit de conexión

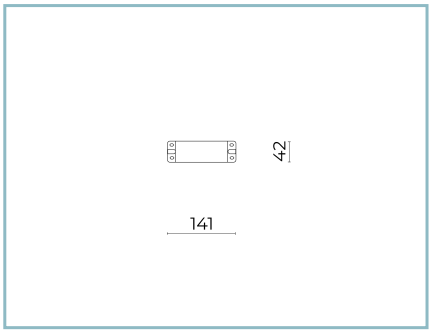

06KI908X0

Kit de controladores D12

Complementos

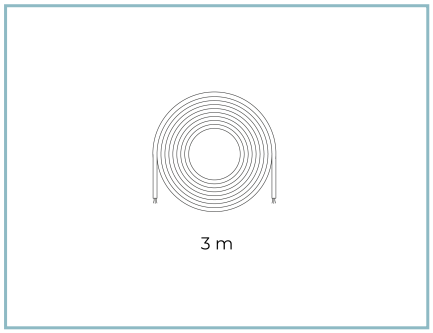

06KI912X0

Kit de cable

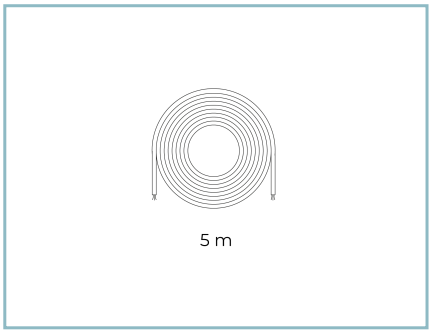

06KI913X0

Kit de cable

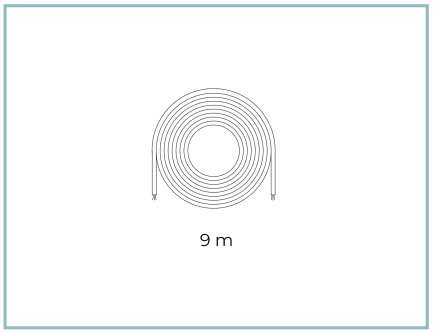

06KI914X0

Kit de cable

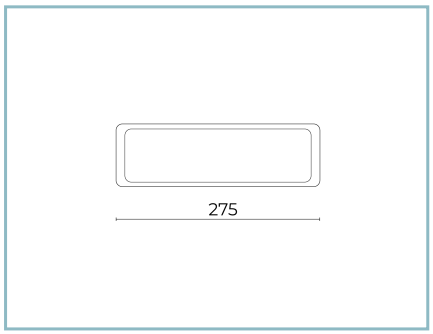

06KI911X0

Distanciador de pared

NOTE
*Datos de prestaciones
Los valores indicados en esta hoja de datos deben considerarse valores nominales con una tolerancia de +/-7%.
Los datos se refieren al flujo y eficiencia del modulo LED sin lentes. Si usted necesita los datos del modulo LED con lentes, hay que moltiplicar los datos por el factor 0.90.

Información general
Las características del producto están sujetas a cambios y deben ser confirmadas en la fase de orden.
Con el fin de facilitar la actualización continua de sus productos, Cariboni Group se reserva el derecho de realizar cambios sin previo aviso.