Ficha producto
16/05/2022

Koinè Sistema de Poste
Tamaño: small
Temperatura de color: 4000 K
Tipo de óptica: asymétrique LT-63

01KO1C454015AHL5
Color: Gris RAL9006

Características generales

Descripción: Armadura viaria LED
Clase de aislamiento: clase II
Tensión nominal: 220-240 V 50/60 Hz
Grado de protección: IP66
Protección contra impactos: IK09
Dispositivo de protección contra sobrecargas: integrado 10 kV-10 kA
Factor de potencia: > 0.9
Temperatura ambiente Ta: -30°C +50°C
Peso: 4.2 kg
Superficie expuesta máx: 0.11 m²
Superficie expuesta lateral: 0.035 m²
Protecciones contra sobretensiones de modo común: 10 kV
Protecciones contra sobretensiones de modo diferencial: 10 kV
Driver: integrado
Lifetime driver: >100.000h @Ta25°C
Marcas y Certificaciones: ENEC / CE

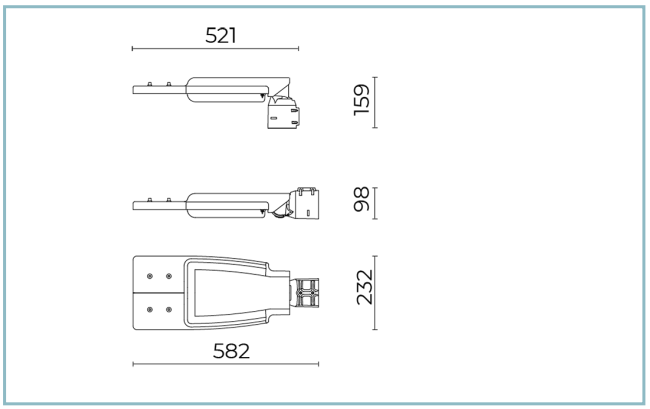

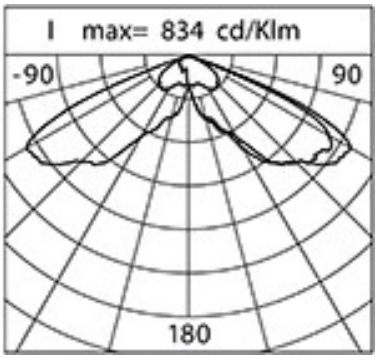

Datos de prestaciones*	
Flujo de la lámpara:	9840 lm
Potencia de la lámpara:	49 W
Eficiencia de la lámpara:	201 lm/W
Flujo de la luminaria:	8460 lm
Potencia de la luminaria:	53 W
Eficiencia de la luminaria:	160 lm/W
Categoría del índice de deslumbramiento:	D4

Cariboni group

Sistema óptico
Lámpara: LED R2
Temperatura de color: 4000 K
Índice de reproducción cromática (IRC): ≥ 70
Consistencia cromatica (SDCM): ≤ 3
Tipo de óptica: asymétrique LT-63
Vida del grupo óptico: >100.000h @Ta25°C L90B10
Clase de seguridad fotobiológica: EXEMPT GROUP
ULOR: 0%
DLOR: 100%
Categoría de intensidad luminosa: G*6
Normas de referencia
EN60598-1, EN60598-2-3, EN61547; EN62471, EN55015, EN61000-3-2, EN61000-3-3

Instalación y mantenimiento
Instalación: lado poste / brazo
Diámetro de los postes: Ø 46 - 60 - 76 mm
Inclinación: extremo de poste 0 +90° (con pasos de 5°); brazo 0 -90° (con pasos de 5°)
Ø cable de alimentación: 10 ÷ 14 mm
Prensacable: PG16
Cuerpo de alimentación: independiente del grupo óptico

Regulación del flujo	Estándar	A petición
Autoaprendizaje medianoche virtual	X	
Predisposición para Zhaga Socket (Book 18)	X	
Emisión de flujo constante (CLO)		X
Regulación 1-10V		X
Regulación DALI		X
Variación de la tensión de red		X
Línea piloto		X
Telegestión inalámbrica		X
Predisposición para detectores de movimiento / luminosidad		X

Materiales
Cuerpo: aleación de aluminio fundido a presión UNI EN AB 47100 (contenido de cobre < 1%)
Apantallamiento: cristal plano templado 4 mm
Lentes: PMMA de alta transparencia
Sistema de fijación: aleación de aluminio fundido a presión UNI EN AB 47100 (contenido de cobre < 1%)
Juntas: silicona antienvejecimiento
Tornillos: acero inoxidable AISI 304
Acabado: fosfocromatización y pintado con polvos de poliéster realizada en 16 fases para la mejor resistencia a los agentes atmosféricos

Colores	
Gris RAL9006	Código: **01KO1C454015AHL5**

Complementos

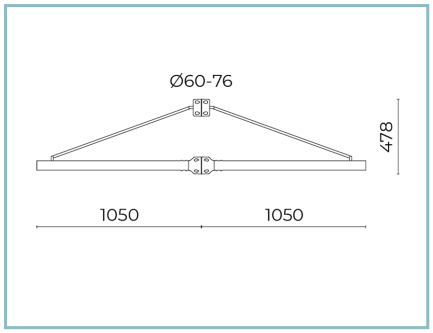

01AK968A0

B59 Brazo doble tubular
Ø 60 mm con tirante para postes Ø 60-76 mm. L=1050 mm (centro poste-centro aparato). Color: Gris RAL9006.

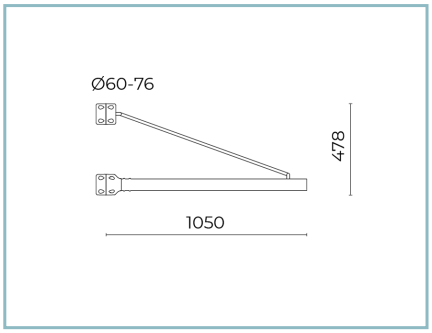

01AK969A0

B74 Brazo tubular
Ø 60 mm con tirante para postes Ø 60-76 mm. L=1050 mm (centro poste-centro aparato). Color: Gris RAL9006.

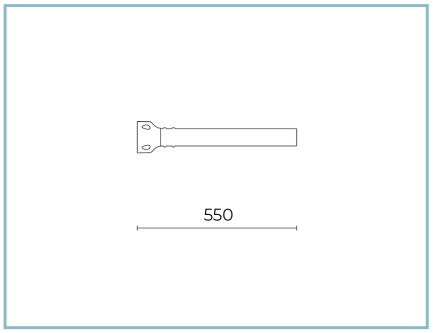

01AK951A0

B1-P Brazo tubular para pared
Ø 60 mm. L=550 mm. Color: gris RAL9006.

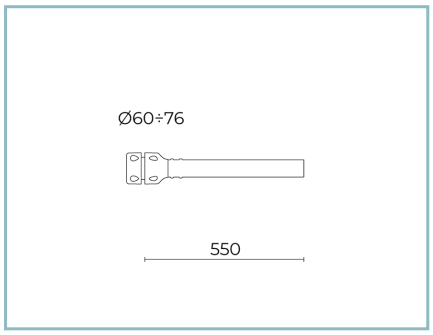

01AK921A0

B1 Brazo tubular
Ø 60 mm para postes Ø 60-76 mm. L=550 mm. Color: gris RAL9006.

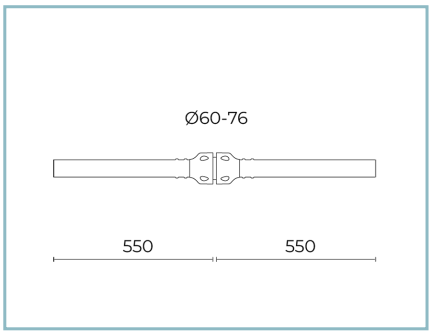

01AK922A0

B2 Brazo doble tubular
Ø 60 mm para postes Ø 60-76 mm. L=550 mm. Color: gris RAL9006.

NOTE
*Datos de prestaciones
Los valores indicados en esta hoja de datos deben considerarse valores nominales con una tolerancia de +/-7%.
Los datos se refieren al flujo y eficiencia del modulo LED sin lentes. Si usted necesita los datos del modulo LED con lentes, hay que moltiplicar los datos por el factor 0.90.

Información general
Las características del producto están sujetas a cambios y deben ser confirmadas en la fase de orden.
Con el fin de facilitar la actualización continua de sus productos, Cariboni Group se reserva el derecho de realizar cambios sin previo aviso.