Ficha producto
13/02/2024

Kono zoom Flood
Opciones: DALI
Temperatura de color: TW 2200K - 4000 K
Tipo de óptica: 10°+45°

06KN1A4506C7G8HS6
Color: Sablé 100 Noir

Características generales

- Descripción: proyector LED
- Clase de aislamiento: clase III
- Tensión nominal: 24Vdc
- Grado de protección: IP66
- Protección contra impactos: IK07
- Factor de potencia: > 0.9
- Temperatura ambiente Ta: -30°C +50°C
- Peso: 1.6 kg
- Superficie expuesta máx: 0.04 m²
- Superficie expuesta lateral: 0.04 m²
- Driver: remoto (con pedido aparte)
- Marcas y Certificaciones: CE

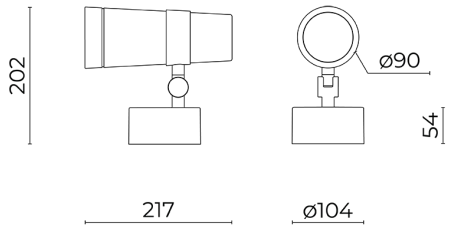

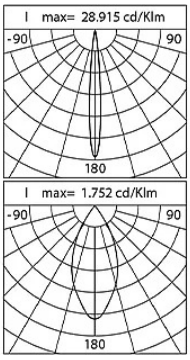

Datos de prestaciones*	TW_2200 K - C10°	TW_4000 K - C10°	TW_2200 K - C45°	TW_4000 K - C45°
Corriente LED:	500 mA	500 mA	500 mA	500 mA
Flujo de la lámpara:	340 lm	385 lm	340 lm	385 lm
Potencia de la lámpara:	2.75 W	2.75 W	2.75 W	2.75 W
Eficiencia de la lámpara:	124 lm/W	140 lm/W	124 lm/W	140 lm/W
Flujo de la luminaria:	65 lm	75 lm	125 lm	140 lm
Potencia de la luminaria:	6 W	6 W	6 W	6 W
Eficiencia de la luminaria:	11 lm/W	13 lm/W	21 lm/W	23 lm/W
Categoría del índice de	D6	D6	D6	D6

Cariboni group

Sistema óptico
Lámpara: LED
Temperatura de color: TW 2200K - 4000 K
Índice de reproducción cromática (IRC): ≥ 80
Consistencia cromatica (SDCM): ≤ 3
Tipo de óptica: 10°+45°
Vida del grupo óptico: >60.000h @Ta25°C L90B10
Clase de seguridad fotobiológica: EXEMPT GROUP
Normas de referencia
EN60598-1 / EN62471 / EN61547

Instalación y mantenimiento
Instalación: techo / pared / suelo
Inclinación: +359°, -60° +90°, Sistema de direccionamiento y bloqueo de regulación continua

Regulación del flujo	Estándar
Regulación DALI	X

Materiales
Cuerpo: aleación de aluminio fundido a presión UNI EN AB 47100 (contenido de cobre < 1%)
Juntas: espuma de silicona antienvejecimiento
Tornillos: acero inoxidable AISI 304
Acabado: fosfocromatización y pintado con polvos de poliéster realizada en 16 fases para la mejor resistencia a los agentes atmosféricos

Colores	
■ Sablé 100 Noir	Código: **06KN1A4506C7G8HS6**

Complementos

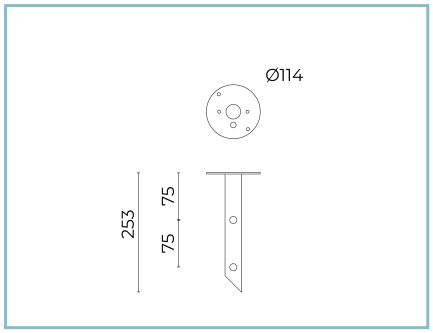

06KN900C0

Piqueta para enterramiento

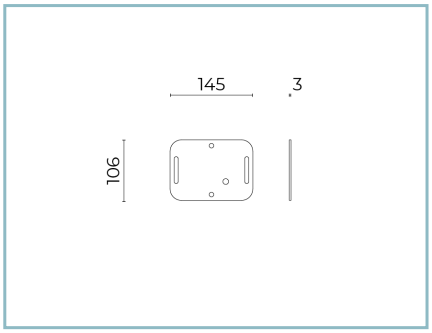

06KN901C0

Correa de eje

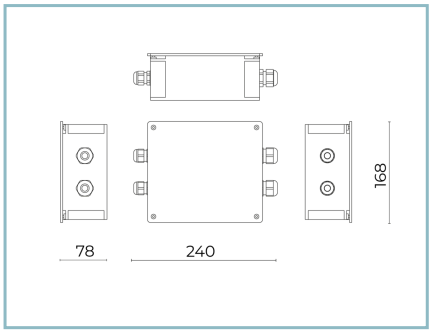

06KI906X0

Kit de conexión D10

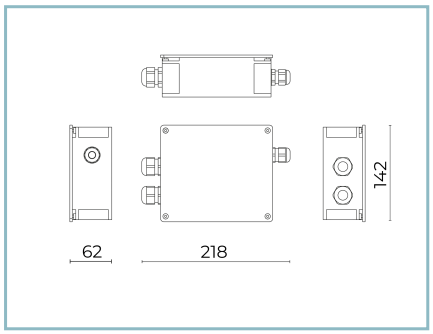

06KI905X0

D9 Kit de conexión

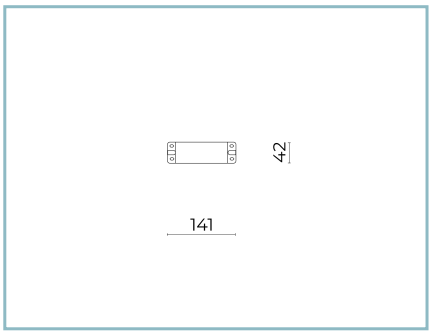

06KI908X0

Kit de controladores D12

NOTE
*Datos de prestaciones
Los valores indicados en esta hoja de datos deben considerarse valores nominales con una tolerancia de +/-7%.
Los datos se refieren al flujo y eficiencia del modulo LED sin lentes. Si usted necesita los datos del modulo LED con lentes, hay que moltiplicar los datos por el factor 0.90.

Información general
Las características del producto están sujetas a cambios y deben ser confirmadas en la fase de orden.
Con el fin de facilitar la actualización continua de sus productos, Cariboni Group se reserva el derecho de realizar cambios sin previo aviso.