Ficha producto
Rev 31/07/2024

Levante 2.0 Flood
Tamaño: medium
Temperatura de color: 3000 K
Tipo de óptica: D 40° Wide beam

06LN3E8709C0CHL
Color: Sablé 100 Noir

Características generales

Descripción: luminaria LED para la iluminación de fachadas, caminos y espacios urbanos
Clase de aislamiento: clase II
Tensión nominal: 220-240 V 50/60 Hz
Grado de protección: IP66
Protección contra impactos: IK09
Dispositivo de protección contra sobrecargas: integrado 10 kV-10 kA
Factor de potencia: > 0.95
Temperatura ambiente Ta: -30°C +50°C
Peso: 9 kg
Superficie expuesta máx: 0.155 m²
Superficie expuesta lateral: 0.034 m²
Protecciones contra sobretensiones de modo común: 10 kV
Protecciones contra sobretensiones de modo diferencial: 10 kV
Driver: integrado
Marcas y Certificaciones: ENEC / ENEC+ / CE

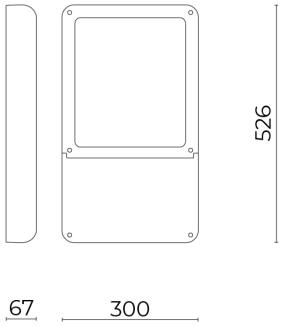

H (m)	Ø (m)	Em (lux)
1	0.6	6332
2	1.2	1583
3	1.75	704
4	2.3	396
5	2.9	253

Datos de prestaciones*	
Corriente LED:	700 mA
Flujo de la lámpara:	12185 lm
Potencia de la lámpara:	96.5 W
Eficiencia de la lámpara:	126 lm/W
Flujo de la luminaria:	10480 lm
Potencia de la luminaria:	104 W
Eficiencia de la luminaria:	100 lm/W
Categoría del índice de deslumbramiento:	D6

Cariboni group

Sistema óptico
Lámpara: LED L12
Temperatura de color: 3000 K
Índice de reproducción cromática (IRC): ≥ 80
Consistencia cromatica (SDCM): ≤ 3
Tipo de óptica: D 40° Wide beam
Vida del grupo óptico: >100.000h @ Ta 25°C L90B10
Clase de seguridad fotobiológica: EXEMPT GROUP
ULOR: 0%
DLOR: 100%
Categoría de intensidad luminosa: G*6
BUG rating: B4-U0-G0
Normas de referencia
EN60598-1 / EN60598-2-5 / EN62471 / EN61547

Instalación y mantenimiento
Instalación: pared, techo, suelo, lado poste
Inclinación: (pared, suelo) con junta ajustable se puede inclinar de -90° a +90° y girar de -15° a +15°; el sistema de focalización y bloqueo se ajusta de forma continua; (lado poste) con junta ajustable se puede inclinar de -70° a +90° y girar de 0° a +180°; el sistema de focalización y bloqueo se ajusta de forma continua.
Ø cable de alimentación: 10 ÷ 14 mm
Prensacable: PG16
Cuerpo de alimentación: independiente del grupo óptico

Regulación del flujo	Estándar
Regulación DALI	X

Materiales
Cuerpo: aleación de aluminio fundido a presión UNI EN AB 47100 (contenido de cobre < 1%)
Apantallamiento: cristal plano templado 4 mm
Lentes: PMMA de alta transparencia
Juntas: silicona antienvejecimiento
Tornillos: acero inoxidable AISI 304
Acabado: fosfocromatización y pintado con polvos de poliéster realizada en 16 fases para la mejor resistencia a los agentes atmosféricos

Colores	
■ Sablé 100 Noir	Código: **06LN3E8709C0CHL**

Complementos

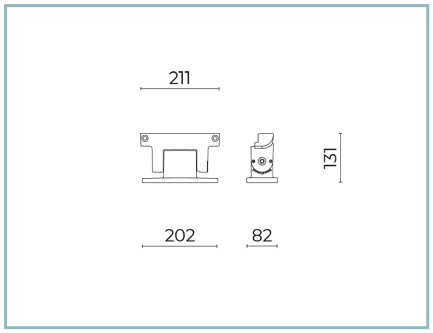

06LN901C0

B225 Junta ajustable.
Color: Sablé 100 Noir.

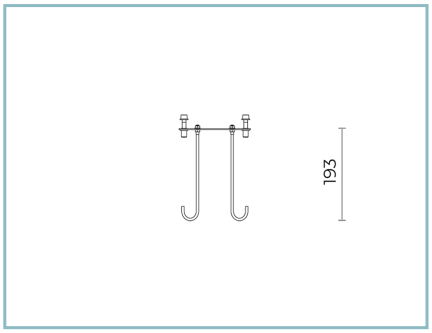

06LN914J0

B246 Kit tirafondos LEVANTE 2.0

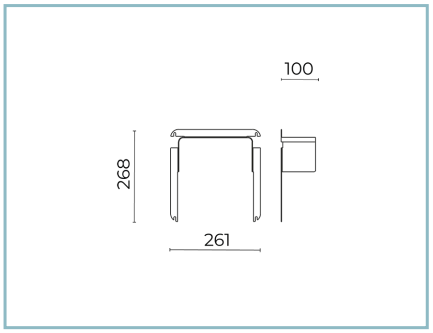

06LN911B0

B239 Kit visera paraluz.
Levante 2.0 x-small. Color: negro RAL9005.

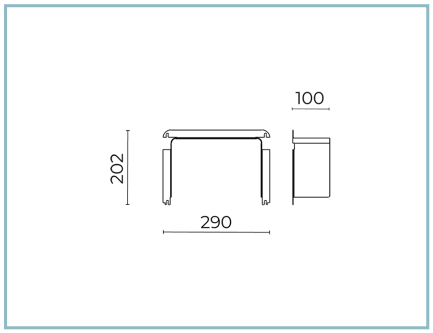

06LN912B0

B240 Kit visera paraluz.
Levante 2.0 small. Color: negro RAL9005.

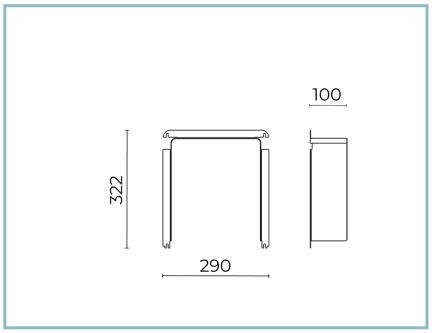

06LN913B0

B241 Kit visera paraluz.
Levante 2.0 medium. Color: negro RAL9005.

NOTE
*Datos de prestaciones
Los valores indicados en esta hoja de datos deben considerarse valores nominales con una tolerancia de +/-7%.
Los datos se refieren al flujo y eficiencia del modulo LED sin lentes. Si usted necesita los datos del modulo LED con lentes, hay que moltiplicar los datos por el factor 0.90.

Información general
Las características del producto están sujetas a cambios y deben ser confirmadas en la fase de orden.
Con el fin de facilitar la actualización continua de sus productos, Cariboni Group se reserva el derecho de realizar cambios sin previo aviso.