Ficha producto
Rev 31/07/2024

Levante 2.0 Poles
Tamaño: medium
Temperatura de color: 3000 K
Tipo de óptica: AP-S2 Pedestrian crossing

06LN3D648920CHM4
Color: Sablé 100 Noir

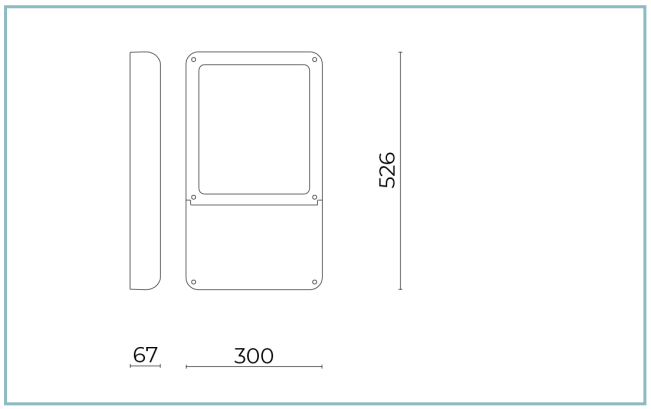

Características generales

Descripción: luminaria LED para la iluminación de caminos y espacios urbanos
Clase de aislamiento: clase II
Tensión nominal: 220-240 V 50/60 Hz
Grado de protección: IP66
Protección contra impactos: IK09
Dispositivo de protección contra sobrecargas: integrado 10 kV-10 kA
Factor de potencia: > 0.95
Temperatura ambiente Ta: -30°C +50°C
Peso: 9 kg
Superficie expuesta máx: 0.155 m²
Superficie expuesta lateral: 0.034 m²
Protecciones contra sobretensiones de modo común: 10 kV
Protecciones contra sobretensiones de modo diferencial: 10 kV
Driver: integrado
Lifetime driver: F10 >100.000h @Ta25°C
Marcas y Certificaciones: ENEC / ENEC+ / CE

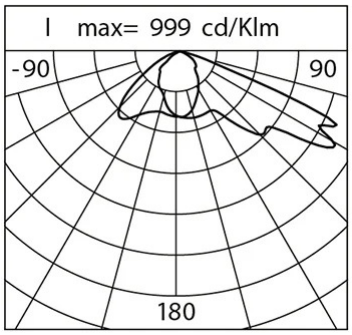

Datos de prestaciones*	
Flujo de la lámpara:	12590 lm
Potencia de la lámpara:	65 W
Eficiencia de la lámpara:	193 lm/W
Flujo de la luminaria:	10830 lm
Potencia de la luminaria:	71 W
Eficiencia de la luminaria:	152 lm/W
Categoría del índice de deslumbramiento:	D4

Cariboni group

Sistema óptico
Lámpara: LED R3
Temperatura de color: 3000 K
Índice de reproducción cromática (IRC): ≥ 70
Consistencia cromatica (SDCM): ≤ 3
Tipo de óptica: AP-S2 Pedestrian crossing
Vida del grupo óptico: >100.000h @ Ta 25°C L90B10
Clase de seguridad fotobiológica: EXEMPT GROUP
ULOR: 0%
DLOR: 100%
Categoría de intensidad luminosa: G*6
BUG rating: B3-U0-G1
Normas de referencia
EN60598-1, EN60598-2-3, EN61547; EN62471, EN55015, EN61000-3-2, EN61000-3-3

Instalación y mantenimiento
Instalación: lado poste
Diámetro de los postes: Ø 60 - 76 - 102 mm
Inclinación: (lado poste) con junta ajustable se puede inclinar de -70° a +90° y girar de 0° a +180°. El sistema de focalización y bloqueo se ajusta de forma continua.
Ø cable de alimentación: 10 ÷ 14 mm
Prensacable: PG16
Cuerpo de alimentación: independiente del grupo óptico

Regulación del flujo	A petición
Autoaprendizaje medianoche virtual	X
Predisposición para Zhaga Socket (Book 18)	X
Emisión de flujo constante (CLO)	X
Regulación 1-10V	X
Regulación DALI	X
Variación de la tensión de red	X
Telegestión inalámbrica	X
Predisposición para detectores de movimiento / luminosidad	X

Materiales
Cuerpo: aleación de aluminio fundido a presión UNI EN AB 47100 (contenido de cobre < 1%)
Apantallamiento: cristal plano templado 4 mm
Lentes: PMMA de alta transparencia
Sistema de fijación: aleación de aluminio fundido a presión UNI EN AB 47100 (contenido de cobre < 1%)
Juntas: silicona antienvejecimiento
Tornillos: acero inoxidable AISI 304
Acabado: fosfocromatización y pintado con polvos de poliéster realizada en 16 fases para la mejor resistencia a los agentes atmosféricos

Colores	
■ Sablé 100 Noir	Código: **06LN3D648920CHM4**

Complementos

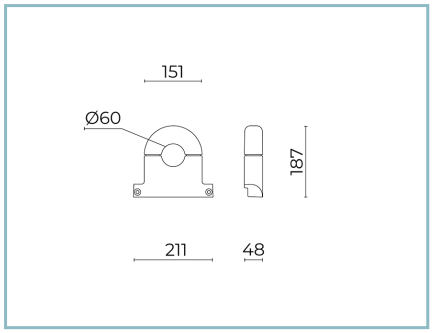

06LN902C0

B226 Collar simple
para postes Ø60mm. Color: Sablé 100 Noir.

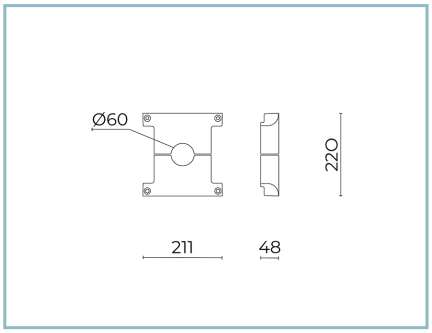

06LN905C0

B229 Collar doble
para postes Ø60mm. Color: Sablé 100 Noir.

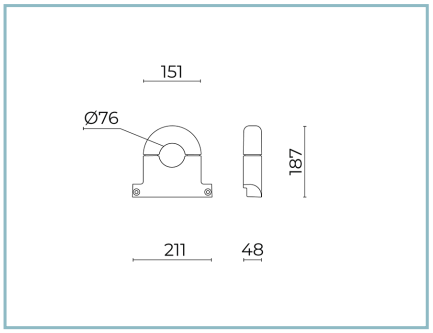

06LN903C0

B227 Collar simple
para postes Ø76mm. Color: Sablé 100 Noir.

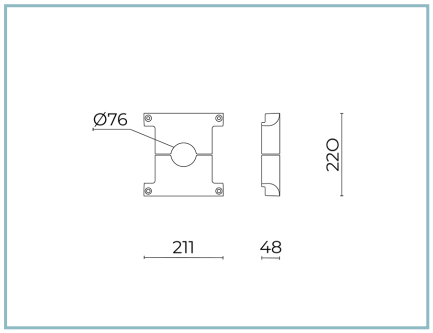

06LN906C0

B230 Collar doble
para postes Ø76mm. Color: Sablé 100 Noir.

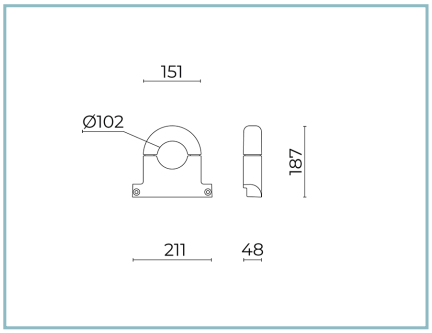

06LN904C0

B228 Collar simple
para postes Ø102mm. Color: Sablé 100 Noir.

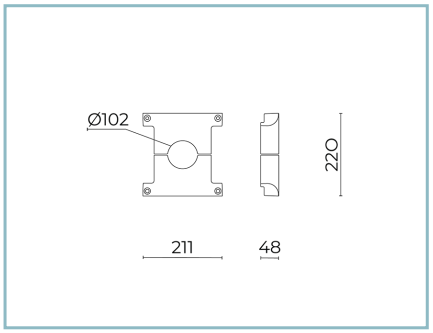

06LN907C0

B231 Collar doble
para postes Ø102mm. Color: Sablé 100 Noir.

NOTE
*Datos de prestaciones
Los valores indicados en esta hoja de datos deben considerarse valores nominales con una tolerancia de +/-7%.
Los datos se refieren al flujo y eficiencia del modulo LED sin lentes. Si usted necesita los datos del modulo LED con lentes, hay que moltiplicar los datos por el factor 0.90.

Información general
Las características del producto están sujetas a cambios y deben ser confirmadas en la fase de orden.
Con el fin de facilitar la actualización continua de sus productos, Cariboni Group se reserva el derecho de realizar cambios sin previo aviso.