Ficha producto
Rev 05/07/2024

Newton 2.0
Tamaño: large
Temperatura de color: 4000 K
Tipo de óptica: LT-63 Asymmetric beam

06NN4H2102015AHL
Color: Gris RAL9006

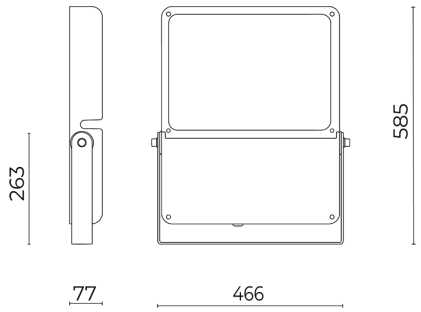

Características generales

- Descripción: proyector LED
- Clase de aislamiento: clase II
- Tensión nominal: 220-240 V 50/60 Hz
- Grado de protección: IP66
- Protección contra impactos: IK09
- Dispositivo de protección contra sobrecargas: integrado 10 kV-10 kA
- Factor de potencia: > 0.95
- Temperatura ambiente Ta: -30°C +50°C
- Peso: 14 kg
- Superficie expuesta máx: 0.229 m²
- Superficie expuesta lateral: 0.039 m²
- Protecciones contra sobretensiones de modo común: 10 kV
- Protecciones contra sobretensiones de modo diferencial: 10 kV
- Driver: integrado
- Lifetime driver: F10 >100.000h @ Ta 25°C
- Marcas y Certificaciones: CE / ENEC (pending)

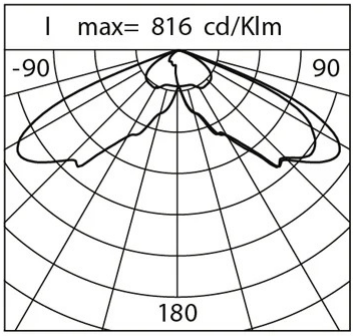

Datos de prestaciones*	
Flujo de la lámpara:	49580 lm
Potencia de la lámpara:	293 W
Eficiencia de la lámpara:	169 lm/W
Flujo de la luminaria:	42640 lm
Potencia de la luminaria:	315 W
Eficiencia de la luminaria:	135 lm/W
Categoría del índice de deslumbramiento:	D4

Cariboni group

Sistema óptico
Lámpara: LED R6
Temperatura de color: 4000 K
Índice de reproducción cromática (IRC): ≥ 70
Consistencia cromatica (SDCM): ≤ 3
Tipo de óptica: LT-63 Asymmetric beam
Vida del grupo óptico: >100.000 h @ Ta 25°C L90B10
Clase de seguridad fotobiológica: EXEMPT GROUP
ULOR: 0%
DLOR: 100%
Categoría de intensidad luminosa: G*6
BUG rating: B2-U0-G2
Normas de referencia
EN60598-1, EN60598-2-3, EN61547; EN62471, EN55015, EN61000-3-2, EN61000-3-3

Instalación y mantenimiento
Instalación: pared / techo / poste; predisposición de entrada-salida
Inclinación: -90° ÷ +90° con regulación continua
Fijación: soporte de acero
Ø cable de alimentación: 10 ÷ 17 mm
Prensacable: M25
Cuerpo de alimentación: independiente del grupo óptico

Regulación del flujo	Estándar	A petición
Autoaprendizaje medianoche virtual		X
Predisposición para Zhaga Socket (Book 18)		X
Emisión de flujo constante (CLO)		X
Regulación 1-10V		X
Regulación DALI	X	
Variación de la tensión de red		X
Telegestión inalámbrica		X
Iluminación de emergencia	X	
Predisposición para detectores de movimiento / luminosidad		X

Materiales
Cuerpo: aleación de aluminio fundido a presión UNI EN AB 47100 (contenido de cobre < 1%)
Apantallamiento: cristal plano templado 4 mm
Lentes: PMMA de alta transparencia
Sistema de fijación: tija en acero INOX AISI 304
Juntas: silicona antienvejecimiento
Tornillos: acero inoxidable AISI 304 y 316
Acabado: fosfocromatización y pintado con polvos de poliéster realizada en 16 fases para la mejor resistencia a los agentes atmosféricos

Colores	
Gris RAL9006	Código: **06NN4H2102015AHL**

Complementos

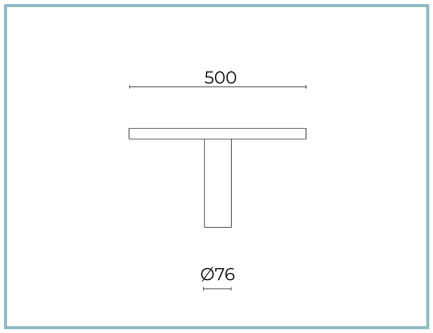

06NN900X0

B238 Kit de extremo de poste para postes Ø 76 mm. Color: gris RAL9006. Newton 2.0 large.

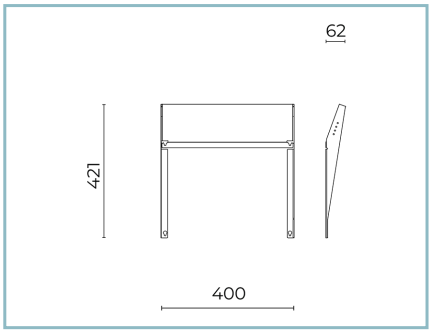

06NN904B0

B245 Kit visera.
Newton 2.0 large. Color: negro RAL9005.

NOTE
*Datos de prestaciones
Los valores indicados en esta hoja de datos deben considerarse valores nominales con una tolerancia de +/-7%.
Los datos se refieren al flujo y eficiencia del modulo LED sin lentes. Si usted necesita los datos del modulo LED con lentes, hay que moltiplicar los datos por el factor 0.90.

Información general
Las características del producto están sujetas a cambios y deben ser confirmadas en la fase de orden.
Con el fin de facilitar la actualización continua de sus productos, Cariboni Group se reserva el derecho de realizar cambios sin previo aviso.