Ficha producto
Rev. 27/09/2023

Omikron Flood
Opciones: para postes Ø 102 mm
Temperatura de color: 4000 K
Tipo de óptica: M 25° Medium beam + honeycomb

06OM2A140A9CJ
Color: Sablé 100 Noir

Características generales

Descripción: proyector LED
Clase de aislamiento: clase II
Tensión nominal: 220-240 V 50 Hz
Grado de protección: IP66
Protección contra impactos: IK08
Factor de potencia: > 0.9
Temperatura ambiente Ta: -30°C +50°C
Peso: 2.00 kg
Superficie expuesta máx: 0,027 m²
Superficie expuesta lateral: 0,027 m²
Driver: integrado
Marcas y Certificaciones: CE

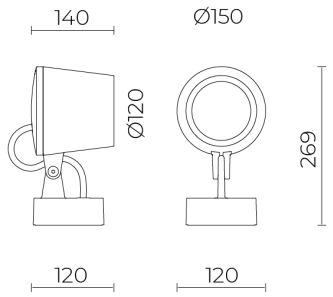

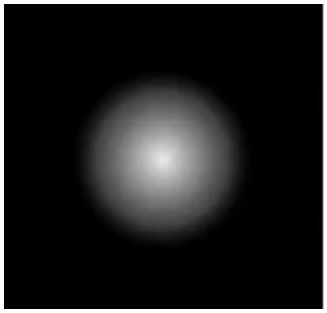

H (m)	Ø (m)	Em (lux)
1	0.42	1484
2	0.84	371
3	1.26	165
4	1.68	93
5	2.08	59

Datos de prestaciones*	
Corriente LED:	500 mA
Flujo de la lámpara:	1875 lm
Potencia de la lámpara:	17 W
Eficiencia de la lámpara:	110 lm/W
Flujo de la luminaria:	1310 lm
Potencia de la luminaria:	20 W
Eficiencia de la luminaria:	66 lm/W
Categoría del índice de deslumbramiento:	G*6

Cariboni group

Sistema óptico
Lámpara: CoB LED
Temperatura de color: 4000 K
Índice de reproducción cromática (IRC): ≥ 90
Consistencia cromatica (SDCM): ≤ 3
Tipo de óptica: M 25° Medium beam + honeycomb
Vida del grupo óptico: >60.000h @Ta25°C L80B10
Clase de seguridad fotobiológica: EXEMPT GROUP
ULOR: 0%
DLOR: 100%
Categoría de intensidad luminosa: G*6
Normas de referencia
EN60598-1 / EN60598-2-3 / EN62471 / EN61547

Instalación y mantenimiento
Instalación: techo / pared / suelo / lado poste
Diámetro de los postes: Ø 102 mm
Inclinación: -90° + 45°, Sistema de direccionamiento y bloqueo de regulación continua
Fijación: base de fijación de aleación de aluminio fundido a presión UNI EN AB 47100 (contenido de cobre < 1 %), giratoria ±30°
Cableado: producto precableado
Ø cable de alimentación: 9 ÷ 14 mm
Prensacable: M29
Cuerpo de alimentación: independiente del grupo óptico

Regulación del flujo	A petición
Regulación DALI	X

Materiales
Cuerpo: aleación de aluminio fundido a presión UNI EN AB 47100 (contenido de cobre < 1%)
Apantallamiento: cristal plano templado
Lentes: de tecnopolímero de alta transparencia
Sistema de fijación: aleación de aluminio fundido a presión UNI EN AB 47100 (contenido de cobre < 1%)
Juntas: espuma de silicona antienvejecimiento
Tornillos: acero inoxidable AISI 304
Placa de cableado: acero galvanizado
Acabado: fosfocromatización y pintado con polvos de poliéster realizada en 16 fases para la mejor resistencia a los agentes atmosféricos

Colores	
■ Sablé 100 Noir	Código: **06OM2A140A9CJ**

Complementos

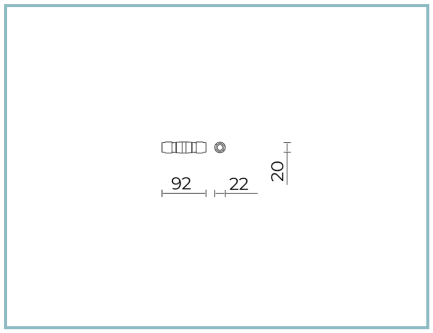

06KS918C0

B137 Conector de 2 vías IP68

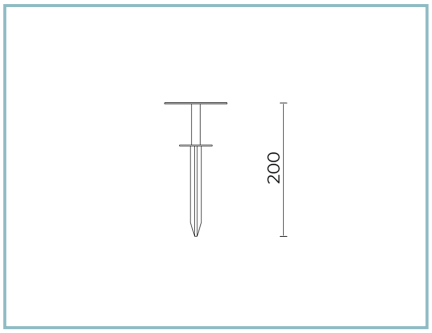

06OM901C0

B135 Piqueta para enterrar
L=200 mm. Color: Sablé 100 Noir.

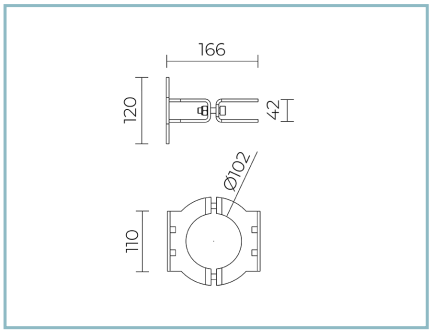

06OM904C0

B136 Anillo simple para poste
Ø 102 mm. Color: Sablé 100 Noir.

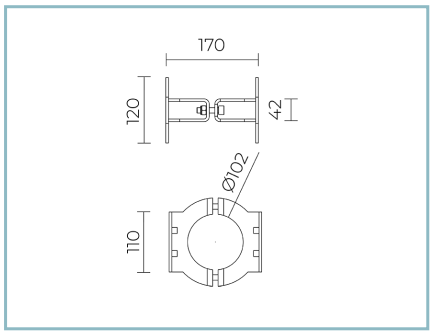

06OM905C0

B137 Anillo doble para poste
Ø 102 mm. Color: Sablé 100 Noir.

NOTE
*Datos de prestaciones
Los valores indicados en esta hoja de datos deben considerarse valores nominales con una tolerancia de +/-7%.
Los datos se refieren al flujo y eficiencia del modulo LED sin lentes. Si usted necesita los datos del modulo LED con lentes, hay que moltiplicar los datos por el factor 0.90.

Información general
Las características del producto están sujetas a cambios y deben ser confirmadas en la fase de orden.
Con el fin de facilitar la actualización continua de sus productos, Cariboni Group se reserva el derecho de realizar cambios sin previo aviso.