Ficha producto
Rev. 17/01/2023

Omikron mini Flood
Opciones: DALI
Temperatura de color: 2700 K
Tipo de óptica: Blade 6°x90°

06OM4A138C5CV
Color: Sablé 100 Noir

Características generales

Descripción: proyector LED
Clase de aislamiento: clase III
Tensión nominal: 24Vdc
Grado de protección: IP66
Protección contra impactos: IK07
Factor de potencia: > 0.9
Temperatura ambiente Ta: -30°C +50°C
Peso: 1.00 kg
Superficie expuesta máx: 0,011 m²
Superficie expuesta lateral: 0,006 m²
Driver: remoto (con pedido aparte)
Marcas y Certificaciones: CE

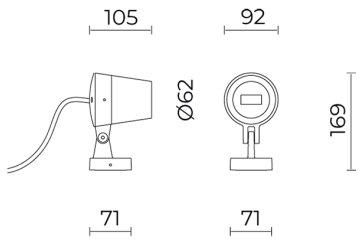

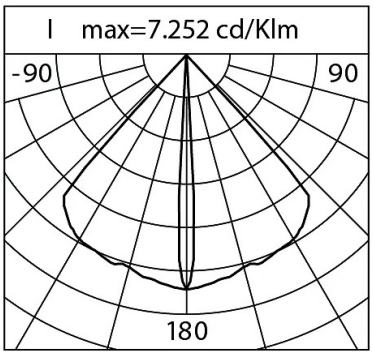

Datos de prestaciones*	
Flujo de la lámpara:	305 lm
Potencia de la lámpara:	4.2 W
Eficiencia de la lámpara:	73 lm/W
Flujo de la luminaria:	77 lm
Potencia de la luminaria:	4.2 W
Eficiencia de la luminaria:	18 lm/W
Categoría del índice de deslumbramiento:	D6

Cariboni group

Sistema óptico
Lámpara: LED
Temperatura de color: 2700 K
Índice de reproducción cromática (IRC): ≥ 80
Consistencia cromatica (SDCM): ≤ 3
Tipo de óptica: Blade 6°x90°
Vida del grupo óptico: >100.000h @Ta25°C L80B10
Clase de seguridad fotobiológica: EXEMPT GROUP
Normas de referencia
EN60598-1 / EN60598-2-5 / EN62471 / EN61547

Instalación y mantenimiento
Instalación: techo / pared / suelo
Inclinación: inclinación del cuerpo (+90° -45°) y la rotación de la óptica de 355° para orientar la hoja de luz
Fijación: base de fijación de aleación de aluminio fundido a presión UNI EN AB 47100 (contenido de cobre < 1 %), giratoria 360°
Cableado: producto pre-cableado, cable L=1,5m
Prensacable: M12x1,5

Regulación del flujo	Estándar
Regulación DALI	X

Materiales
Cuerpo: aleación de aluminio fundido a presión UNI EN AB 47100 (contenido de cobre < 1%)
Apantallamiento: cristal plano templado
Lentes: PMMA de alta transparencia
Sistema de fijación: base de aleación de aluminio fundido a presión UNI EN AB 47100 (contenido de cobre < 1 %)
Juntas: espuma de silicona antienvejecimiento
Tornillos: acero inoxidable AISI 304
Acabado: fosfocromatización y pintado con polvos de poliéster realizada en 16 fases para la mejor resistencia a los agentes atmosféricos

Colores	
■ Sablé 100 Noir	Código: **06OM4A138C5CV**

Complementos

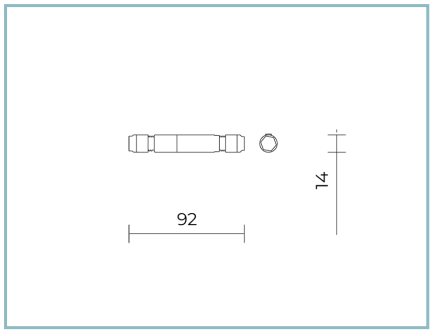

06GC902X0

B165 conector de 2 polos IP68

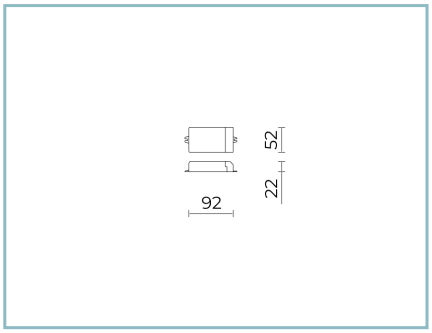

06OM902X0

D6 DRIVER DALI
20W 24V IP20 MÁXIMO 2 OMIKRON MINI

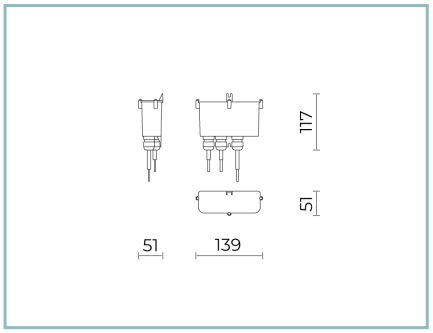

06OM903X0

D7 KIT DRIVER DALI
20W 24V IP67 MÁXIMO 2 OMIKRON MINI

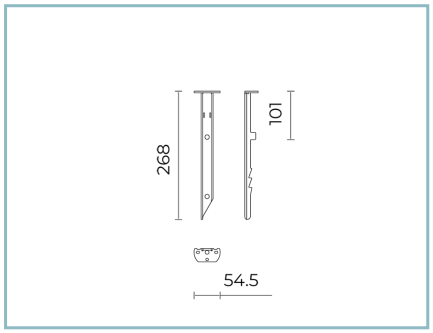

06AK957B0

I2 Piqueta para enterramiento.
Color: negro RAL9005

NOTE
*Datos de prestaciones
Los valores indicados en esta hoja de datos deben considerarse valores nominales con una tolerancia de +/-7%.
Los datos se refieren al flujo y eficiencia del modulo LED sin lentes. Si usted necesita los datos del modulo LED con lentes, hay que moltiplicar los datos por el factor 0.90.

Información general
Las características del producto están sujetas a cambios y deben ser confirmadas en la fase de orden.
Con el fin de facilitar la actualización continua de sus productos, Cariboni Group se reserva el derecho de realizar cambios sin previo aviso.