Ficha producto
Rev. 17/01/2023

Omikron mini Flood
Opciones: ON-OFF
Temperatura de color: 3000 K
Tipo de óptica: M 25° Medium beam

06OM4A139A9A
Color: Gris RAL9006

Características generales

Descripción: proyector LED
Clase de aislamiento: clase II
Tensión nominal: 220-240 V 50/60 Hz
Grado de protección: IP66
Protección contra impactos: IK07
Factor de potencia: > 0.9
Temperatura ambiente Ta: -30°C +50°C
Peso: 1.00 kg
Superficie expuesta máx: 0,011 m²
Superficie expuesta lateral: 0,006 m²
Driver: integrado
Marcas y Certificaciones: CE

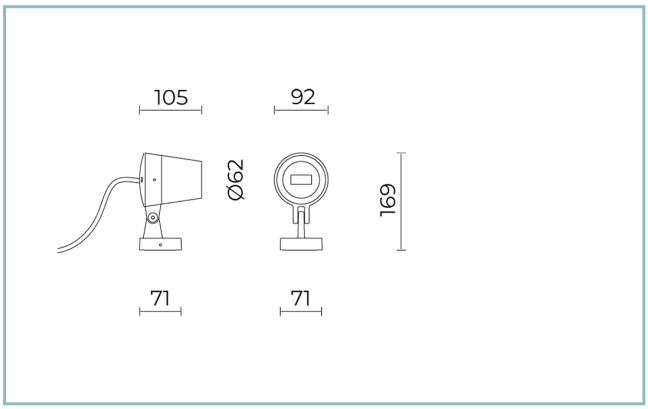

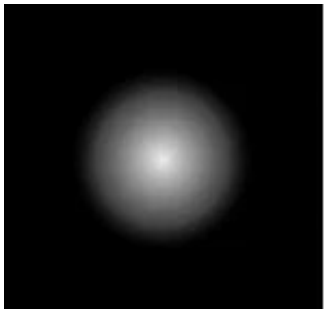

H (m)	Ø (m)	Em (lux)
1	0.42	1484
2	0.84	371
3	1.26	165
4	1.68	93
5	2.08	59

Datos de prestaciones*	
Flujo de la lámpara:	600 lm
Potencia de la lámpara:	6.2 W
Eficiencia de la lámpara:	97 lm/W
Flujo de la luminaria:	460 lm
Potencia de la luminaria:	7.8 W
Eficiencia de la luminaria:	59 lm/W

Cariboni group

Sistema óptico

Lámpara: LED

Temperatura de color: 3000 K

Índice de reproducción cromática (IRC): ≥ 80

Consistencia cromatica (SDCM): ≤ 3

Tipo de óptica: M 25° Medium beam

Vida del grupo óptico: >100.000h @Ta25°C L80B10

Clase de seguridad fotobiológica: EXEMPT GROUP

Normas de referencia

EN60598-1 / EN60598-2-5 / EN62471 / EN61547

Instalación y mantenimiento

Instalación: techo / pared / suelo

Inclinación: inclinación del cuerpo (+90° -45°) y la rotación de la óptica de 355° para orientar la hoja de luz

Fijación: base de fijación de aleación de aluminio fundido a presión UNI EN AB 47100 (contenido de cobre < 1 %), giratoria 360°

Cableado: producto pre-cableado, cable L=1,5m

Prensacable: M12x1,5

Materiales

Cuerpo: aleación de aluminio fundido a presión UNI EN AB 47100 (contenido de cobre < 1%)

Apantallamiento: cristal plano templado

Lentes: PMMA de alta transparencia

Sistema de fijación: base de aleación de aluminio fundido a presión UNI EN AB 47100 (contenido de cobre < 1 %)

Juntas: espuma de silicona antienvejecimiento

Tornillos: acero inoxidable AISI 304

Acabado: fosfocromatización y pintado con polvos de poliéster realizada en 16 fases para la mejor resistencia a los agentes atmosféricos

Colores

Gris RAL9006 Código: **06OM4A139A9A**

Complementos

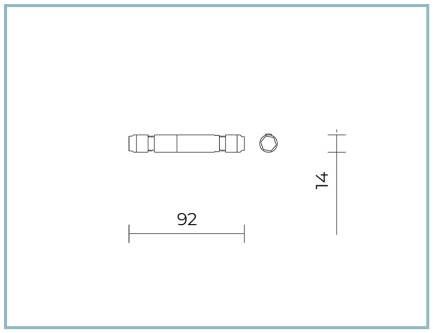

06GC902X0

B165 conector de 2 polos IP68

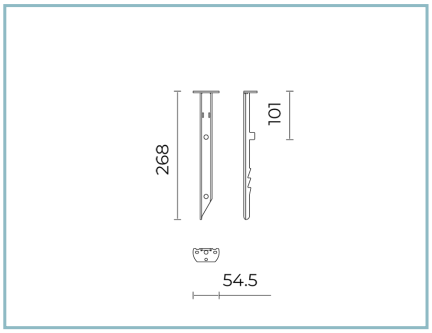

06AK957B0

I2 Piqueta para enterramiento.
Color: negro RAL9005

NOTE
*Datos de prestaciones
Los valores indicados en esta hoja de datos deben considerarse valores nominales con una tolerancia de +/-7%.
Los datos se refieren al flujo y eficiencia del modulo LED sin lentes. Si usted necesita los datos del modulo LED con lentes, hay que moltiplicar los datos por el factor 0.90.

Información general
Las características del producto están sujetas a cambios y deben ser confirmadas en la fase de orden.
Con el fin de facilitar la actualización continua de sus productos, Cariboni Group se reserva el derecho de realizar cambios sin previo aviso.