**Ficha producto**
Rev. 17/01/2023

**Omikron mini Flood**
Opciones: DALI
Temperatura de color: 3000 K
Tipo de óptica: U-D 90° Diffused beam

**06OM4A139C4AV**
Color: Gris RAL9006

## Características generales

| |
|---|
| Descripción: proyector LED |
| Clase de aislamiento: clase III |
| Tensión nominal: 24Vdc |
| Grado de protección: IP66 |
| Protección contra impactos: IK07 |
| Factor de potencia: > 0.9 |
| Temperatura ambiente Ta: -30°C +50°C |
| Peso: 1.00 kg |
| Superficie expuesta máx: 0,011 m² |
| Superficie expuesta lateral: 0,006 m² |
| Driver: remoto (con pedido aparte) |
| Marcas y Certificaciones: CE |

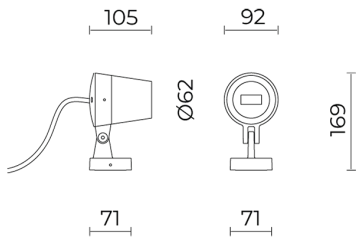

| H (m) | Ø (m) | Em (lux) |
|---|---|---|
| 0.50 | 0.94 | 178 |
| 1.00 | 1.86 | 44 |
| 1.50 | 2.8 | 20 |
| 2.00 | 3.72 | 11 |
| 2.50 | 4.66 | 7 |

| **Datos de prestaciones*** | |
|---|---|
| Flujo de la lámpara: | 600 lm |
| Potencia de la lámpara: | 6.2 W |
| Eficiencia de la lámpara: | 97 lm/W |
| Flujo de la luminaria: | 215 lm |
| Potencia de la luminaria: | 6.2 W |
| Eficiencia de la luminaria: | 35 lm/W |
| Categoría del índice de deslumbramiento: | D6 |

Cariboni group

| **Sistema óptico** |
|---|
| Lámpara: LED |
| Temperatura de color: 3000 K |
| Índice de reproducción cromática (IRC): ≥ 80 |
| Consistencia cromatica (SDCM): ≤ 3 |
| Tipo de óptica: U-D 90° Diffused beam |
| Vida del grupo óptico: >100.000h @Ta25°C L80B10 |
| Clase de seguridad fotobiológica: EXEMPT GROUP |
| **Normas de referencia** |
| EN60598-1 / EN60598-2-5 / EN62471 / EN61547 |

| **Instalación y mantenimiento** |
|---|
| Instalación: techo / pared / suelo |
| Inclinación: inclinación del cuerpo (+90° -45°) y la rotación de la óptica de 355° para orientar la hoja de luz |
| Fijación: base de fijación de aleación de aluminio fundido a presión UNI EN AB 47100 (contenido de cobre < 1 %), giratoria 360° |
| Cableado: producto pre-cableado, cable L=1,5m |
| Prensacable: M12x1,5 |

| **Regulación del flujo** | Estándar |
|---|---|
| Regulación DALI | X |

| **Materiales** |
|---|
| Cuerpo: aleación de aluminio fundido a presión UNI EN AB 47100 (contenido de cobre < 1%) |
| Apantallamiento: cristal plano templado |
| Lentes: PMMA de alta transparencia |
| Sistema de fijación: base de aleación de aluminio fundido a presión UNI EN AB 47100 (contenido de cobre < 1 %) |
| Juntas: espuma de silicona antienvejecimiento |
| Tornillos: acero inoxidable AISI 304 |
| Acabado: fosfocromatización y pintado con polvos de poliéster realizada en 16 fases para la mejor resistencia a los agentes atmosféricos |

| **Colores** | |
|---|---|
| Gris RAL9006 | Código: **06OM4A139C4AV** |

## Complementos

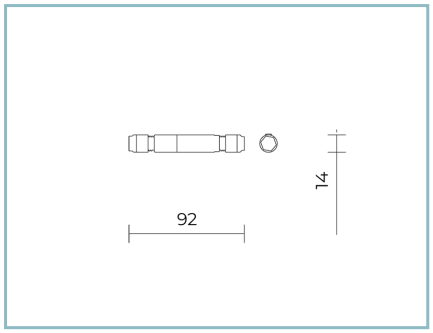


06GC902X0

B165 conector de 2 polos IP68

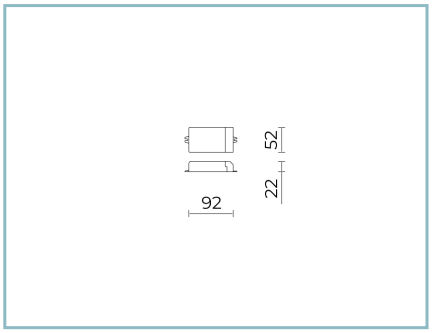


06OM902X0

D6 DRIVER DALI
20W 24V IP20 MÁXIMO 2 OMIKRON MINI

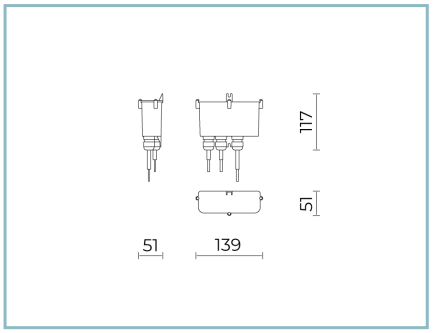


06OM903X0

D7 KIT DRIVER DALI
20W 24V IP67 MÁXIMO 2 OMIKRON MINI

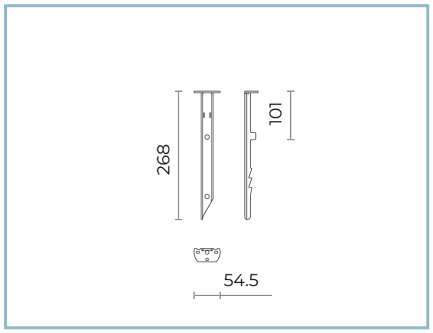


06AK957B0

I2 Piqueta para enterramiento.
Color: negro RAL9005

NOTE
*Datos de prestaciones
Los valores indicados en esta hoja de datos deben considerarse valores nominales con una tolerancia de +/-7%.
Los datos se refieren al flujo y eficiencia del modulo LED sin lentes. Si usted necesita los datos del modulo LED con lentes, hay que moltiplicar los datos por el factor 0.90.

Información general
Las características del producto están sujetas a cambios y deben ser confirmadas en la fase de orden.
Con el fin de facilitar la actualización continua de sus productos, Cariboni Group se reserva el derecho de realizar cambios sin previo aviso.