**Ficha producto**
Rev. 17/01/2023

**Trail Empotrable Pared**
Tamaño: L. 650mm
Temperatura de color: 3000 K
Tipo de óptica: ultra-difusora 80°/100°

**06TR2D6393J**
Color: aluminio anodizado natural

## Características generales

| |
|---|
| Descripción: producto LED para instalación en techo / pared / suelo |
| Clase de aislamiento: clase III |
| Tensión nominal: 24Vdc |
| Grado de protección: IP67 |
| Protección contra impactos: IK08 |
| Factor de potencia: > 0.90 |
| Temperatura ambiente Ta: -10°C +45°C |
| Peso: 3.00 kg |
| Driver: remoto (con pedido aparte) |
| Marcas y Certificaciones: ENEC / CE |

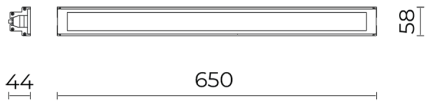


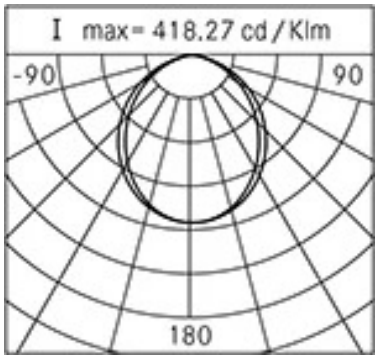


| **Datos de prestaciones*** | |
|---|---|
| Flujo de la lámpara: | 1285 lm |
| Potencia de la lámpara: | 7.2 W |
| Eficiencia de la lámpara: | 178 lm/W |
| Flujo de la luminaria: | 760 lm |
| Potencia de la luminaria: | 7.2 W |
| Eficiencia de la luminaria: | 106 lm/W |
| Categoría del índice de deslumbramiento: | D6 |

Cariboni group

| **Sistema óptico** |
|---|
| Lámpara: LED |
| Temperatura de color: 3000 K |
| Índice de reproducción cromática (IRC): ≥ 80 |
| Consistencia cromatica (SDCM): ≤ 3 |
| Tipo de óptica: ultra-difusora 80°/100° |
| Vida del grupo óptico: >60.000h @Ta25°C L80B10 |
| Categoría de intensidad luminosa: G*6 |
| **Normas de referencia** |
| EN60598-1 / EN60598-2-1 / EN60598-2-2 / EN62471 |

| **Instalación y mantenimiento** |
|---|
| Instalación: de techo / pared / suelo (exterior o empotrable) |
| Fijación: cuerpo de empotramiento (en pared / suelo); soportes orientables / caja de conexiones / caja de conexiones con soportes orientables / soporte de superficie / kit de suspensión (instalación externa) |
| Cableado: precableado con cable L=1500 mm |
| Ø cable de alimentación: cable bipolar 2x0,5 mm² y conector (incluido) |

| **Regulación del flujo** | A petición |
|---|---|
| Regulación 1-10V | X |
| Regulación DALI | X |

| **Materiales** |
|---|
| Cuerpo: extrusión y sucesiva anodización |
| Difusor: cristal plano transparente (versión transitable a pie hasta 1000 kg) |
| Lentes: de tecnopolímero de alta transparencia |
| Sistema de fijación: cabezales de cierre y accesorios de fijación de aleación de aluminio fundido a presión UNI EN AB 47100 (contenido de cobre < 1 %) |
| Juntas: silicona extruida antienvejecimiento |
| Tornillos: acero inoxidable AISI 304 |

| **Colores** | |
|---|---|
| aluminio anodizado natural | Código: **06TR2D6393J** |

## Complementos

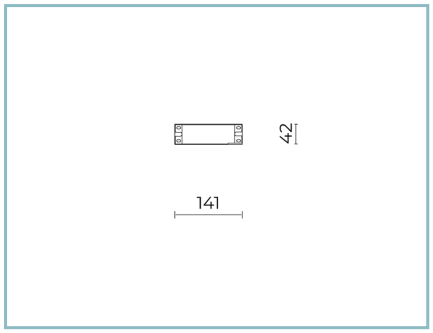


06TA902X0

Driver
60W-24V IP66

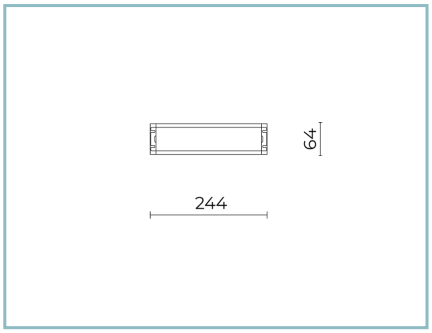


06LL915AB0

Driver
240W-24V IP67

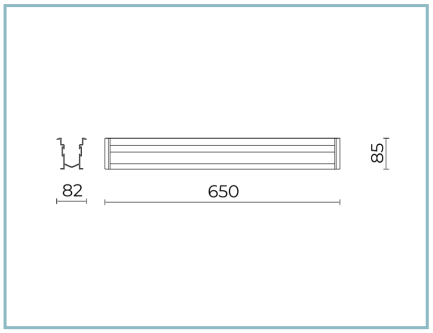


06TR998J0

Cuerpo de empotramiento
para empotrable en suelo y en pared,
con conector IP68

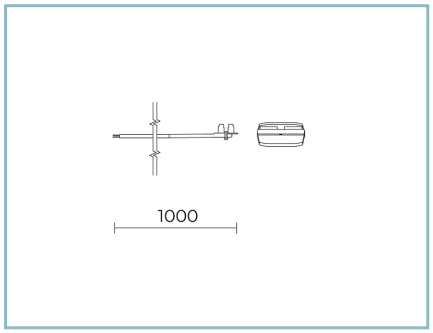


06AK958X0

M3 Kit entrada/salida
cable 2x0,75 L=1000 mm con caja de protección

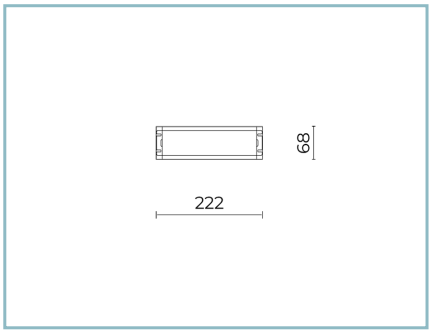


06LL914AB0

Controlador DALI
150W-24V IP67

NOTE
*Datos de prestaciones
Los valores indicados en esta hoja de datos deben considerarse valores nominales con una tolerancia de +/-7%.
Los datos se refieren al flujo y eficiencia del modulo LED sin lentes. Si usted necesita los datos del modulo LED con lentes, hay que moltiplicar los datos por el factor 0.90.

Información general
Las características del producto están sujetas a cambios y deben ser confirmadas en la fase de orden.
Con el fin de facilitar la actualización continua de sus productos, Cariboni Group se reserva el derecho de realizar cambios sin previo aviso.