Ficha producto
Rev. 11/07/2023

Trail Solid Line
Tamaño: L. 2500mm
Temperatura de color: 4000 K
Tipo de óptica: ultra-difusora 80°/100°

06TR6Q4303JA7
Color: aluminio anodizado natural

Características generales

Descripción: producto LED para iluminación lineal exterior y interior
Clase de aislamiento: classe II
Tensión nominal: 230 V
Grado de protección: IP67
Protección contra impactos: IK08
Factor de potencia: > 0.90
Temperatura ambiente Ta: -10°C +45°C
Peso: 22.00 kg
Driver: integrado
Marcas y Certificaciones: CE

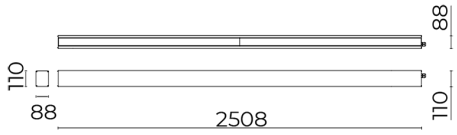

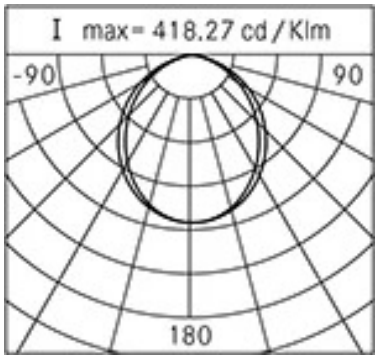

Datos de prestaciones*	
Flujo de la lámpara:	5415 lm
Potencia de la lámpara:	29 W
Eficiencia de la lámpara:	187 lm/W
Flujo de la luminaria:	3195 lm
Potencia de la luminaria:	29 W
Eficiencia de la luminaria:	110 lm/W
Categoría del índice de deslumbramiento:	D6

Cariboni group

Sistema óptico
Lámpara: LED
Temperatura de color: 4000 K
Índice de reproducción cromática (IRC): ≥ 80
Consistencia cromatica (SDCM): ≤ 3
Tipo de óptica: ultra-difusora 80°/100°
Vida del grupo óptico: >60.000h @Ta25°C L80B10
Categoría de intensidad luminosa: G*6
Normas de referencia
EN60598-1 / EN60598-2-1 / EN60598-2-2 / EN62471

Instalación y mantenimiento
Instalación: de techo
Fijación: plantilla de sujeción extruida largo 2500 mm
Cableado: precableado con cable L=1500 mm
Ø cable de alimentación: cable bipolar 2x0,5 mm² y conector (incluido)

Regulación del flujo	A petición
Regulación DALI	X

Materiales
Cuerpo: extrusión y sucesiva anodización
Difusor: cristal plano transparente
Lentes: de tecnopolímero de alta transparencia
Sistema de fijación: cabezales de cierre y accesorios de fijación de aleación de aluminio fundido a presión UNI EN AB 47100 (contenido de cobre < 1 %)
Juntas: silicona extruida antienvejecimiento
Tornillos: acero inoxidable AISI 304

Colores	
aluminio anodizado natural	Código: **06TR6Q4303JA7**

Complementos

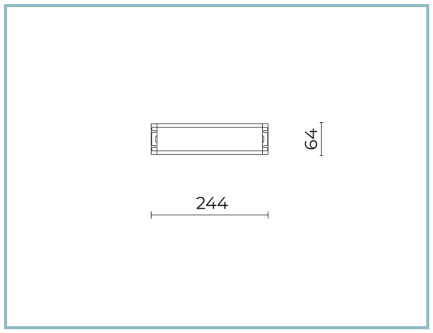

06LL915AB0

Driver
240W-24V IP67

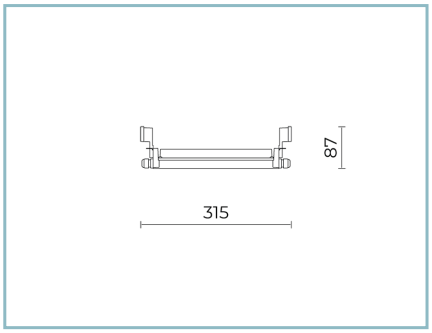

06OT988A0

Caja de conexiones TRAIL 650
para conexión en pared o en techo
IP65. Color: gris RAL9006.

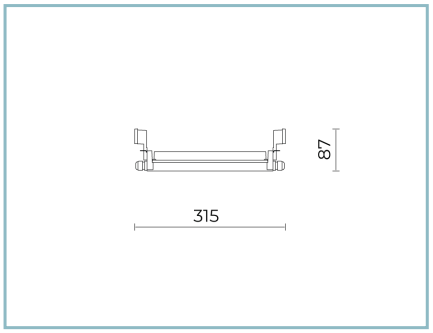

06OT989A0

Caja de conexiones TRAIL 1250
para conexión en pared o en techo
IP65. Color: gris RAL9006.

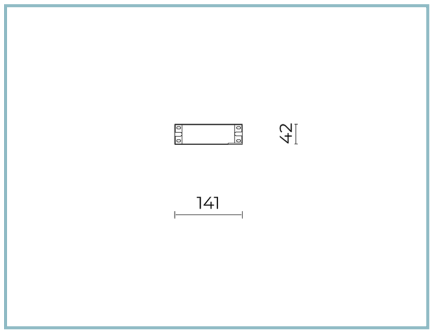

06TA902X0

Driver
60W-24V IP66

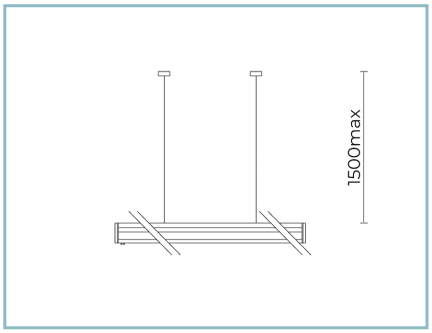

06TR986A0

Sistema de suspensión TRAIL
de techo L=1,5 m. Color: Sablé 100 Noir.

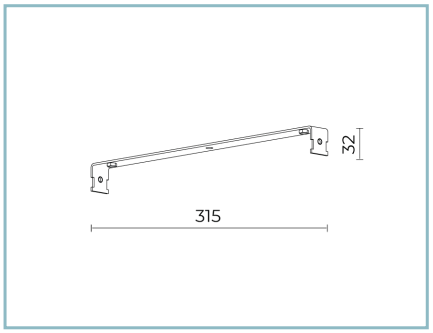

06TR987A0

Soporte de fijación en superficie.
Color: gris RAL9006.

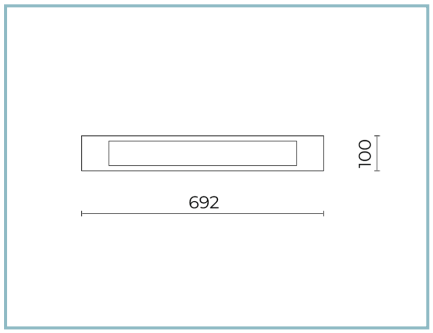

06TR988A0

Kit empotrable de superficie TRAIL
650.
Color: gris RAL9006.

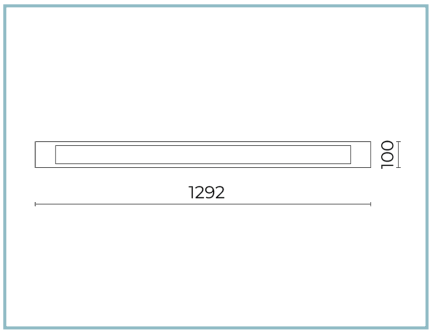

06TR989A0

Kit empotrable de superficie TRAIL
1250.
Color: gris RAL9006.

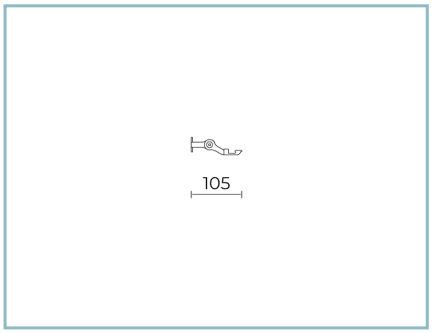

06TR997A0

Kit de soportes de fijación en pared.
Color: gris RAL9006.

Ficha producto
Rev. 11/07/2023

Trail Solid Line
Tamaño: L. 2500mm
Temperatura de color: 4000 K
Tipo de óptica: ultra-difusora 80°/100°

06TR6Q4303JA7
Color: aluminio anodizado natural

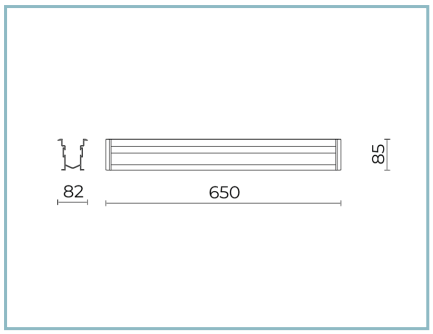

06TR998J0

Cuerpo de empotramiento
para empotrable en suelo y en pared,
con conector IP68

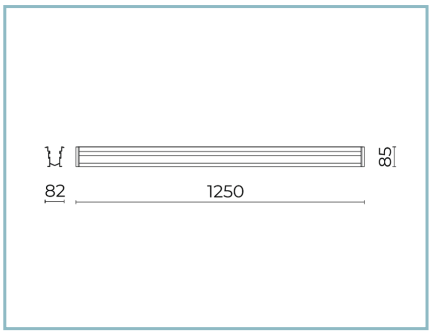

06TR999J0

Cuerpo de empotramiento
para empotrable en suelo y en pared,
con conector IP68

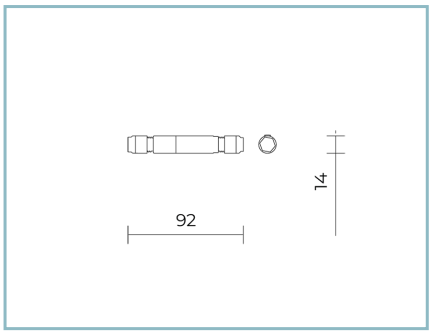

06GC902X0

B165 conector de 2 polos IP68

Complementos

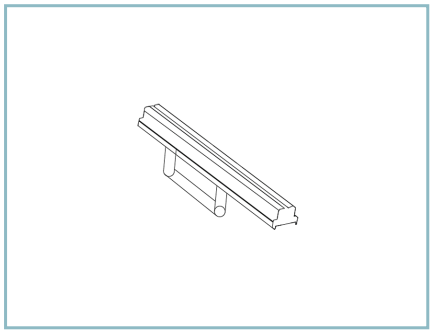

06TR980J0

Plantilla de sujeción extruida

NOTE
*Datos de prestaciones
Los valores indicados en esta hoja de datos deben considerarse valores nominales con una tolerancia de +/-7%.
Los datos se refieren al flujo y eficiencia del modulo LED sin lentes. Si usted necesita los datos del modulo LED con lentes, hay que moltiplicar los datos por el factor 0.90.

Información general
Las características del producto están sujetas a cambios y deben ser confirmadas en la fase de orden.
Con el fin de facilitar la actualización continua de sus productos, Cariboni Group se reserva el derecho de realizar cambios sin previo aviso.

Cariboni group