Ficha producto
Rev 24/05/2024

Volta Lado Poste
Tamaño: small
Temperatura de color: 3000 K
Tipo de óptica: LT-64 Asymmetric beam with backlight

01VO1B272925CHM4
Color: Sablé 100 Noir

Características generales

Descripción: luminaria LED
Clase de aislamiento: classe II
Tensión nominal: 220-240 V 50/60 Hz
Grado de protección: IP66
Protección contra impactos: IK09
Dispositivo de protección contra sobrecargas: integrado 10 kV-10 kA, tipo 3, equipado con señal LED y termofusible para la desconexión al final de su vida útil; resistencia al impulso CL II 10 kV DM
Factor de potencia: > 0.90
Temperatura ambiente Ta: -30°C +50°C
Peso: 8.2 kg
Superficie expuesta máx: 0.19 m²
Superficie expuesta lateral: 0.07 m²
Protecciones contra sobretensiones de modo común: 10 kV
Protecciones contra sobretensiones de modo diferencial: 10 kV
Driver: integrado
Lifetime driver: >100.000 h @ Ta 25°C (0,2% / 1000h)
Marcas y Certificaciones: ENEC / CE

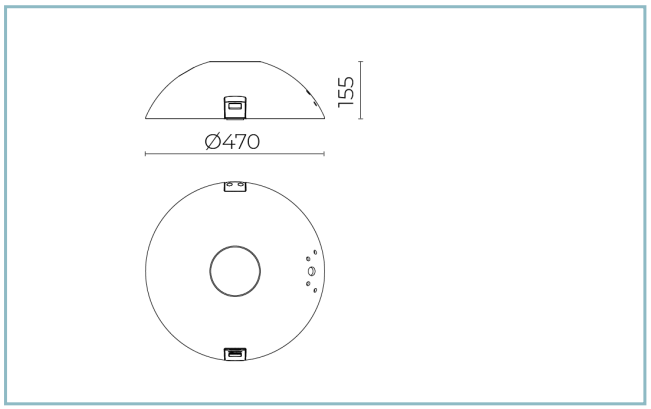

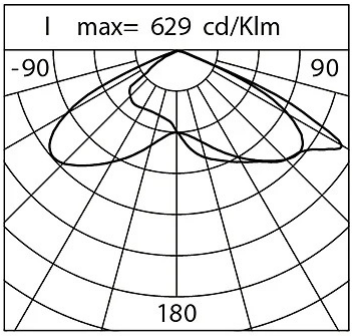

Datos de prestaciones*	
Flujo de la lámpara:	5975 lm
Potencia de la lámpara:	33.5 W
Eficiencia de la lámpara:	178 lm/W
Flujo de la luminaria:	5110 lm
Potencia de la luminaria:	37 W
Eficiencia de la luminaria:	138 lm/W
Categoría del índice de deslumbramiento:	D5

Cariboni group

Sistema óptico
Lámpara: LED R1
Temperatura de color: 3000 K
Índice de reproducción cromática (IRC): ≥ 70
Consistencia cromatica (SDCM): ≤ 3
Tipo de óptica: LT-64 Asymmetric beam with backlight
Vida del grupo óptico: >100.000 h @ Ta 25°C L90B10
Clase de seguridad fotobiológica: EXEMPT GROUP
ULOR: 0%
DLOR: 100%
Categoría de intensidad luminosa: G*4
BUG rating: B1-U0-G1

Normas de referencia
EN60598-1 / EN60598-2-3 / EN61547 / EN62471, EN55015 / EN61000-3-2 / EN61000-3-3

Instalación y mantenimiento
Instalación: lado poste / brazo / pared
Diámetro de los postes: Ø 60 - 76 - 102 mm
Ø cable de alimentación: 10 ÷ 14 mm
Prensacable: PG16
Sustituibilidad de la placa de cableado: placa desmontable
Sustituibilidad del grupo óptico: todos los módulos led sustituibles
Apertura pantalla: apertura mediante clip, bloqueo anticaída
Seccionador: automático (con sección de los bornes de 2,5 mm²)
Cuerpo de alimentación: independiente del sistema óptico

Regulación del flujo	A petición
Autoaprendizaje medianoche virtual	X
Predisposición para Zhaga Socket (Book 18)	X
Emisión de flujo constante (CLO)	X
Regulación 1-10V	X
Regulación DALI	X
Variación de la tensión de red	X
Telegestión ondas canalizadas (PLC)	X
Telegestión inalámbrica	X
Predisposición para detectores de movimiento / luminosidad	X

Materiales
Cuerpo: aleación de aluminio fundido a presión UNI EN AB 47100 (contenido de cobre < 1%)
Apantallamiento: cristal plano templado
Lentes: PMMA de alta transparencia
Sistema de fijación: aleación de aluminio fundido a presión UNI EN AB 47100 (contenido de cobre < 1%)
Juntas: espuma de silicona antienvejecimiento
Tornillos: acero inoxidable AISI 304
Placa de cableado: acero galvanizado
Acabado: fosfocromatización y pintado con polvos de poliéster realizada en 16 fases para la mejor resistencia a los agentes atmosféricos

Colores	
■ Sablé 100 Noir	Código: **01VO1B272925CHM4**

Complementos

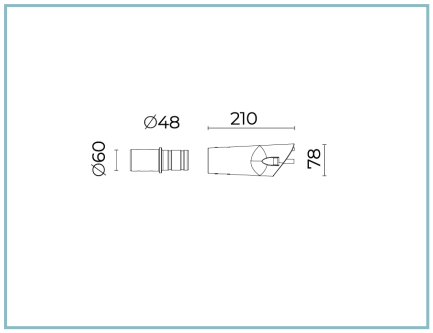

01VO901C0

L17 Kit lateral fijo
para brazo Ø48-60 mm. Color: Sablé 100 Noir.

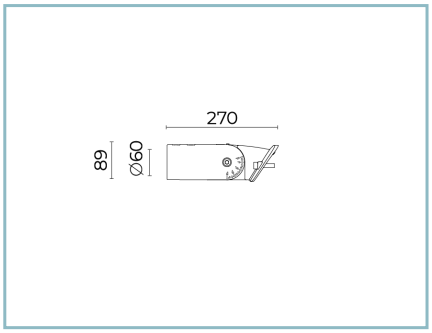

01VO902C0

L16 Kit lateral regulable
para poste o brazo Ø60 mm. Color: Sablé 100 Noir.

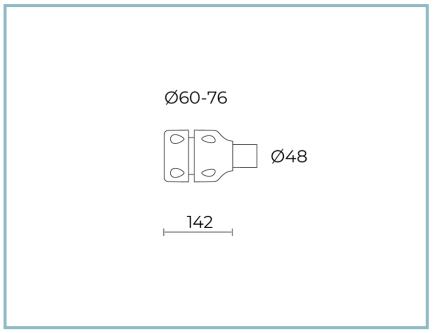

01VO904C0

B204 Kit junta
para poste Ø60-76 mm. Color: Sablé 100 Noir.

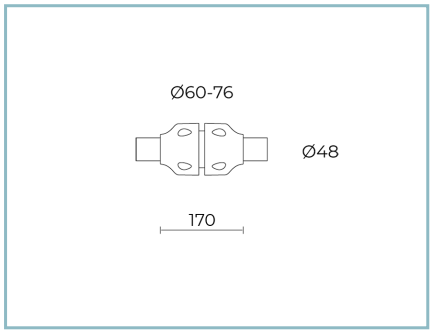

01VO905C0

B205 Kit junta doble
para poste Ø60-76 mm. Color: Sablé 100 Noir.

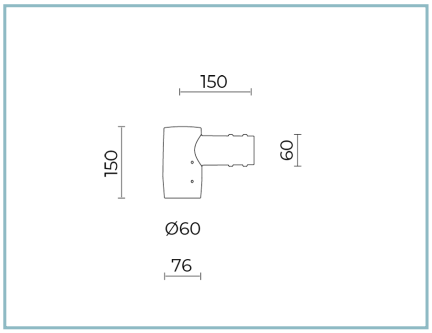

06AK905C0

B153 Junta para extremo de poste
Ø 60 mm (espiga h. 90 mm). Color: Sablé 100 Noir.

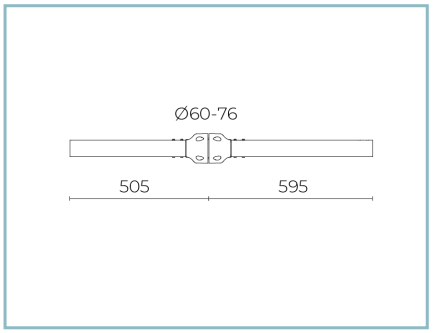

01AK984C0

B208 Brazo
para postes Ø 60-76 mm. Color: Sablé 100 Noir.

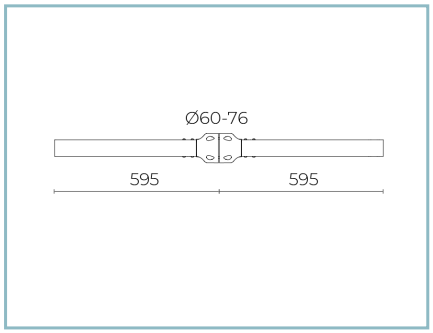

01AK985C0

B209 Brazo doble
para postes Ø 60-76 mm. Color: Sablé 100 Noir.

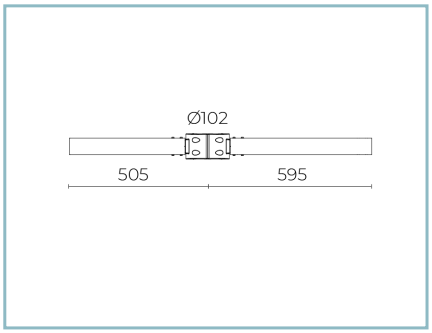

01AK986C0

B210 Brazo
para postes Ø 102 mm. Color: Sablé 100 Noir.

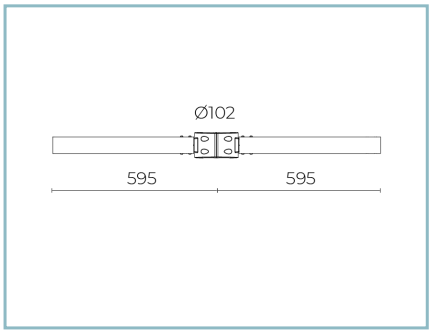

01AK987C0

B211 Brazo doble
para postes Ø 102 mm. Color: Sablé 100 Noir.

Ficha producto
Rev 24/05/2024

Volta Lado Poste
Tamaño: small
Temperatura de color: 3000 K
Tipo de óptica: LT-64 Asymmetric beam with backlight

01VO1B272925CHM4
Color: Sablé 100 Noir

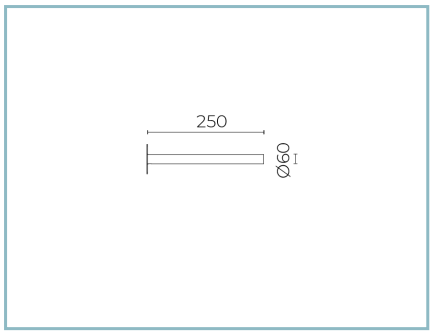

01AK982C0

B206-P Brazo pared conexión lateral. Color: Sablé 100 Noir.

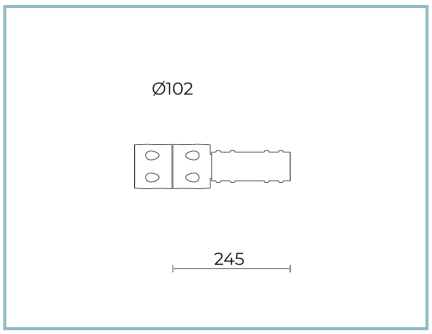

06AK906C0

B154 brazo
para postes Ø 102 mm. L=245 mm.
Color: Sablé 100 Noir.

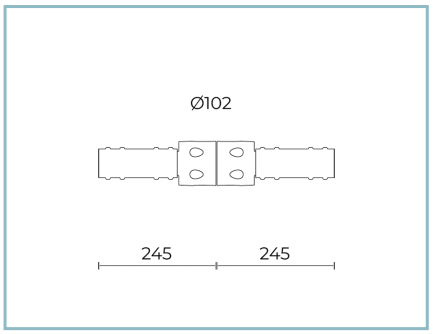

06AK908C0

B156 Brazo doble
para postes Ø 102 mm. L=245 mm.
Color: Sablé 100 Noir.

NOTE
*Datos de prestaciones
Los valores indicados en esta hoja de datos deben considerarse valores nominales con una tolerancia de +/-7%.
Los datos se refieren al flujo y eficiencia del modulo LED sin lentes. Si usted necesita los datos del modulo LED con lentes, hay que moltiplicar los datos por el factor 0.90.

Información general
Las características del producto están sujetas a cambios y deben ser confirmadas en la fase de orden.
Con el fin de facilitar la actualización continua de sus productos, Cariboni Group se reserva el derecho de realizar cambios sin previo aviso.

Cariboni
group