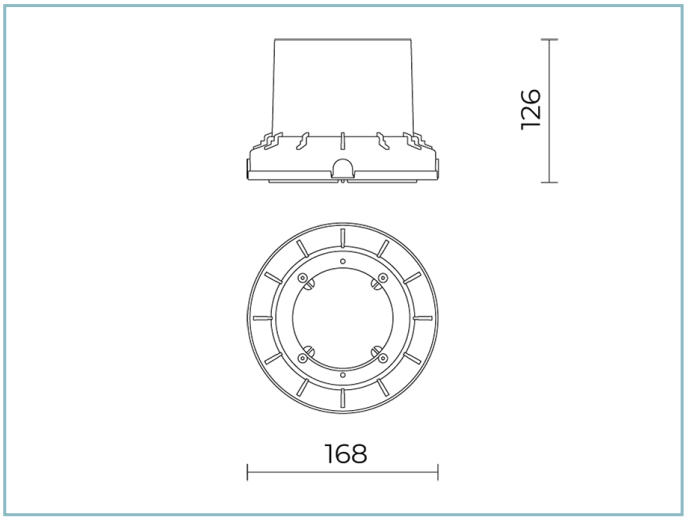

Caractéristiques générales

B129 Pot d’encastrement en polypropylène. Couleur : noir RAL9005.

NOTES
Les caractéristiques des produits énumérés peuvent faire l'objet de modifications et doivent être confirmées lors de la commande. Afin de favoriser la mise à jour constante de ses produits, le groupe Cariboni se réserve le droit d'apporter des modifications sans préavis.