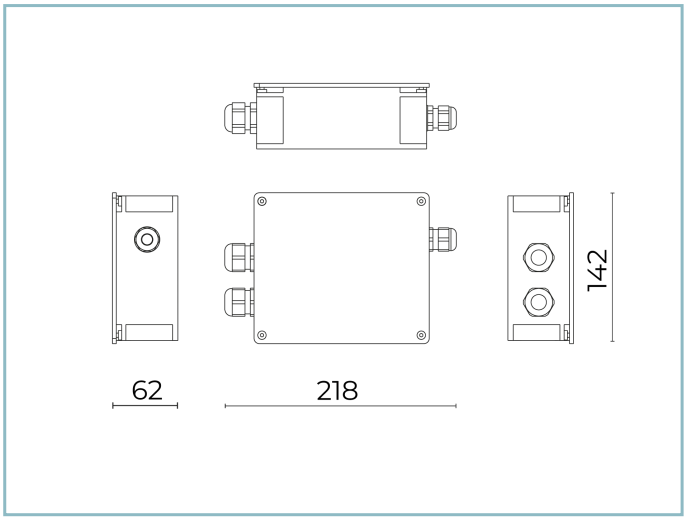

Caractéristiques générales

D9 Kit de connexion

Description: D9 Kit de connexion DALI KINETIC-M/KONO RGBW-TW

NOTES
Les caractéristiques des produits énumérés peuvent faire l'objet de modifications et doivent être confirmées lors de la commande. Afin de favoriser la mise à jour constante de ses produits, le groupe Cariboni se réserve le droit d'apporter des modifications sans préavis.