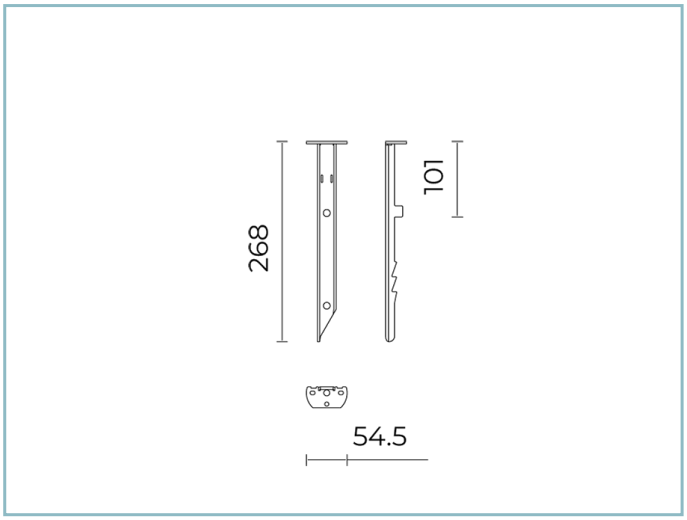

Caractéristiques générales

I2 Piquet d'enfouissement. Couleur : noir RAL9005

Description: en tôle d'acier soumise à un processus de cataphorèse et à un revêtement en poudre de polyester.

NOTES
Les caractéristiques des produits énumérés peuvent faire l'objet de modifications et doivent être confirmées lors de la commande. Afin de favoriser la mise à jour constante de ses produits, le groupe Cariboni se réserve le droit d'apporter des modifications sans préavis.