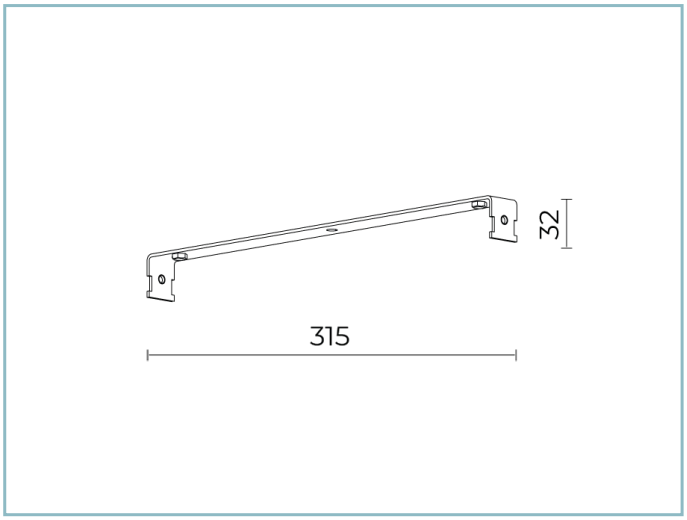

Caractéristiques générales

Étrier de fixation au plafond. Couleur : gris RAL9006.

Description: réalisé en tôle d'acier soumise à un traitement de chromatage suivi de peinture polyester en poudre.

NOTES
Les caractéristiques des produits énumérés peuvent faire l'objet de modifications et doivent être confirmées lors de la commande. Afin de favoriser la mise à jour constante de ses produits, le groupe Cariboni se réserve le droit d'apporter des modifications sans préavis.