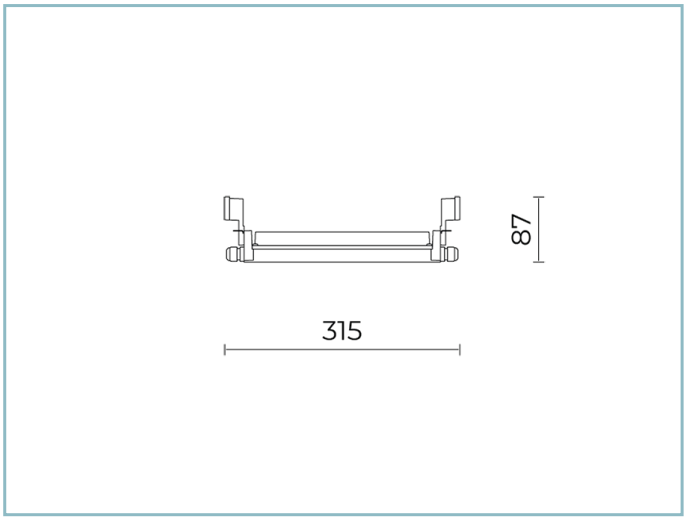

Caractéristiques générales

Boîtier câblé TRAIL 650 pour fixation mural ou au plafond IP65. Couleur : gris RAL9006.

Description: en alliage d'aluminium moulé sous pression UNI EN AB 47100 (contenu de cuivre < 1%). Après moulage sous pression, les pièces font l'objet d'un usinage mécanique et d'un traitement de chromatage suivi de peinture polyester en poudre.

NOTES
Les caractéristiques des produits énumérés peuvent faire l'objet de modifications et doivent être confirmées lors de la commande. Afin de favoriser la mise à jour constante de ses produits, le groupe Cariboni se réserve le droit d'apporter des modifications sans préavis.