Caractéristiques générales

Description: produit à LED pour installation encastrée
Classe d'isolation: classe III
Tension nominale: 24Vdc
Degré de protection: IP67
Protection contre les chocs: IK10
Facteur de puissance: > 0.9
Température ambiante Ta: -30°C +50°C
Poids: 0,4 kg
Driver: à commander séparément
Marques et certifications: CE

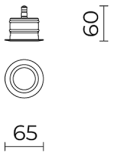

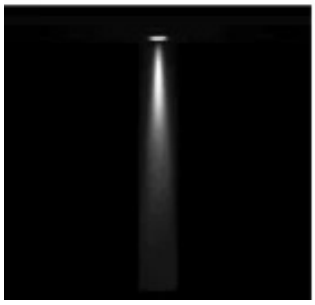

H (m)	Ø (m)	Em (lux)
5	0.7	267
4	0.55	417
3	0.4	742
2	0.28	1670
1	0.15	6680

Données de performance*	
Flux de sources:	95 lm
Source d'alimentation:	0.6 W
Efficacité de la source:	158 lm/W
Flux de luminaires:	75 lm
Puissance du luminaire:	0.6 W
Efficacité des luminaires:	125 lm/W

Système optique
Source : LED
Température de couleur: 4000 K
Indice de rendu des couleurs (CRI): ≥ 80
Consistance couleur (SDCM): ≤ 3
Type d'optique: C 8° Narrow beam
Durée de vie de l'unité optique: >50.000h @Ta25°C L80B10
Classe de sécurité photobiologique: EXEMPT GROUP
Références normatives
EN60598-1 /EN60598-2-1 / EN62471 / EN61547

Installation et maintenance
Installation: encastrable pour passage piétons, mural, plafond
Correction de: ressorts
Câblage: produit précâblé avec connecteur à vis M8x1 ; longueur de câble 1 m

Réglage du Flux	Sur demande
Contrôle DALI	X

Matériaux
Corps: acier inoxydable AISI 316L grenaillé avec finition sablée
Écran: verre plat trempé
Lentilles: PMMA haute transparence
Joints: silicone antivieillissement
Vis: acier INOX AISI 304
Finition: Cadre INOX AISI 316L avec finition sablée et microsablé par sphères de verre

Couleurs	
acier inoxydable sablé AISI 316L	Code: **06CH1A130A5XS**

Compléments

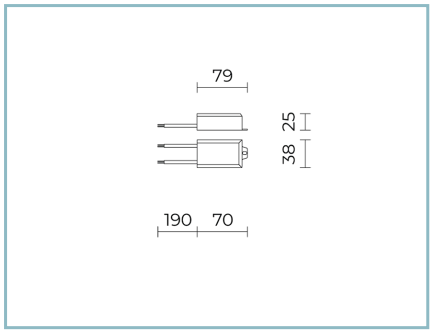

06CH903X0

B147 Driver
10W-24V IP67

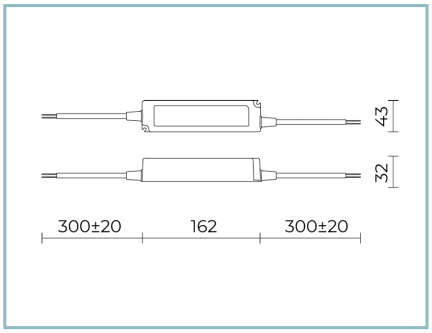

06CH904X0

B148 Driver
60W-24V IP67

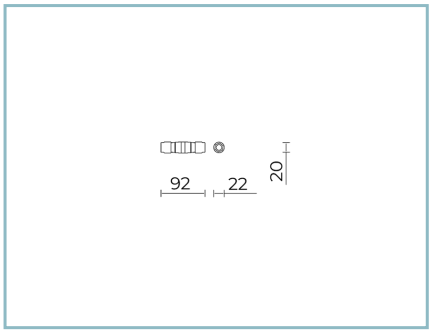

06KS918C0

B137 Connecteur à 2 voies IP68

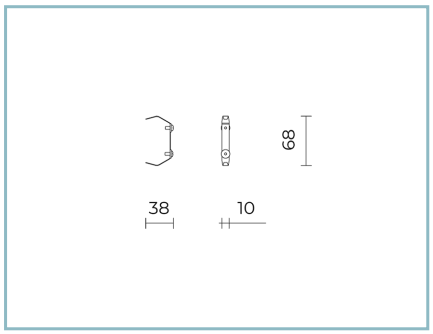

06CH902XX0

B131 Ressorts
pour installation au plafond

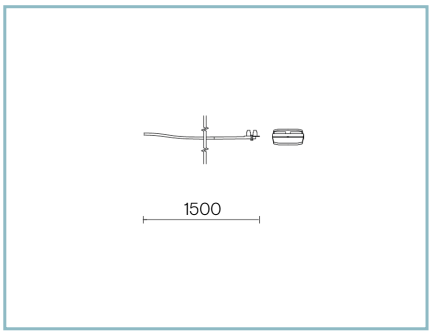

06CH906X0

B198 Entrée/sortie
câble 1,5 m 24 V avec moufle

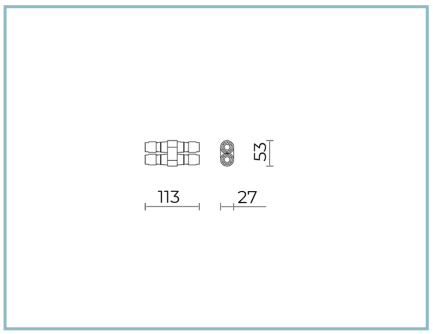

06KS909C0

B89 Connecteur à 4 voies IP68

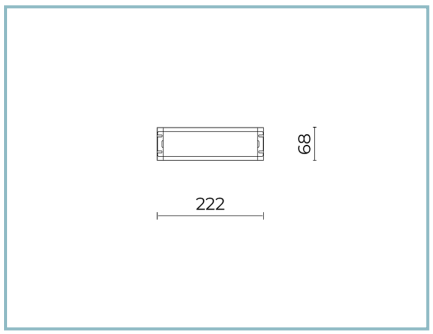

06LL914AB0

Driver DALI
150W-24V IP67

NOTES
*Données sur les performances
Les valeurs indiquées dans cette fiche technique sont des valeurs nominales avec une tolérance de +/-7%.
Les données relatives au flux et à l'efficacité de la source se rapportent au module LED sans optique ; si vous êtes intéressé par les performances du module LED complet avec système optique, vous devez multiplier les données indiquées par le facteur 0,9.

Données générales
Les caractéristiques des produits énumérés peuvent faire l'objet de modifications et doivent être confirmées lors de la commande.
Afin de favoriser la mise à jour constante de ses produits, le groupe Cariboni se réserve le droit d'apporter des modifications sans préavis.