Fiche produit
Rev. 17/01/2023

Cube Projecteur
Taille: small
Température de couleur: 3000 K
Type d'optique: concentrante 8°

06LC1A4494A
Couleur : Gris RAL9006

Caractéristiques générales

Description: produit pour installation en plafond ou au sol
Classe d'isolation: classe I
Tension nominale: 230 V 50 Hz
Degré de protection: IP65
Protection contre les chocs: IK06
Facteur de puissance: > 0.90
Température ambiante Ta: -30°C +50°C
Poids: 1.50 kg
Driver: intégré
Marques et certifications: CE

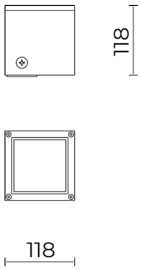

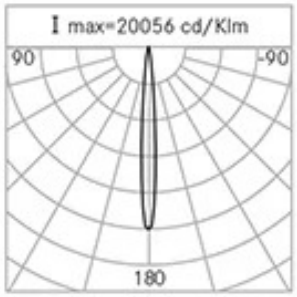

H (m)	Ø (m)	Em(lux)
5	0,93	175
4	0,74	274
3	0,56	487
2	0,37	1096
1	0,19	4388

Données de performance*	
Courant de la LED:	500 mA
Flux de sources:	650 lm
Source d'alimentation:	6 W
Efficacité de la source:	108 lm/W
Flux de luminaires:	470 lm
Puissance du luminaire:	7 W
Efficacité des luminaires:	67 lm/W

Cariboni group

Système optique

Source : 4 LED

Indice de rendu des couleurs (CRI): ≥ 80

Cohérence des couleurs (SDCM): ≤ 3

Type d'optique: concentrante 8°

Durée de vie de l'unité optique: >60.000h @Ta25°C L80B10

Références normatives

EN60598-1 / EN60598-2-1 / EN62471

Installation et maintenance

Installation: mur / sol

Inclinaison: réglage angulaire (avec accessoire kit d'articulation)

Correction de: chevilles

Ø câble d'alimentation: 8 ÷ 13 mm

Presse-étoupe: M20

Déconnecteur: automatique

Matériaux

Corps: alliage d'aluminium EN AB 47100 moulé sous pression (contenu de cuivre < 1%)

Écran: verre plat trempé

Lentilles: PMMA

Joints: silicone extrudé antivieillissement

Vis: acier INOX AISI 304

Finition: phosphochromatage et revêtement peinture en poudre polyester réalisé en 16 étapes pour obtenir une excellente résistance aux agents atmosphériques

Couleurs

Gris RAL9006	Code: **06LC1A4494A**

Compléments

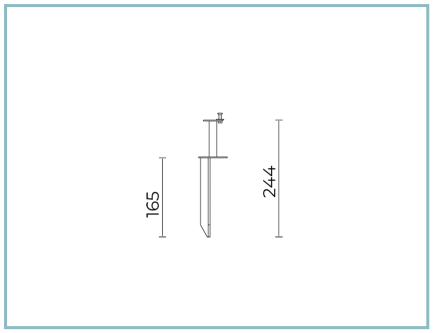

06LC900C0

Piquet d'enfouissement CUBE SMALL. Couleur : Sablé 100 Noir.

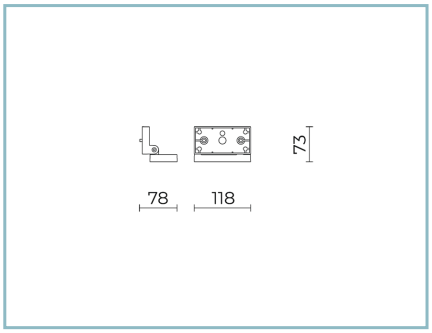

06LC1901A

Articulation CUBE SMALL pour fixation murale. Couleur : gris RAL9006.

NOTES
*Données sur les performances
Les valeurs indiquées dans cette fiche technique sont des valeurs nominales avec une tolérance de +/-7%.
Les données relatives au flux et à l'efficacité de la source se rapportent au module LED sans optique ; si vous êtes intéressé par les performances du module LED complet avec système optique, vous devez multiplier les données indiquées par le facteur 0,9.

Données générales
Les caractéristiques des produits énumérés peuvent faire l'objet de modifications et doivent être confirmées lors de la commande.
Afin de favoriser la mise à jour constante de ses produits, le groupe Cariboni se réserve le droit d'apporter des modifications sans préavis.