Fiche produit
Rev. 17/01/2023

Ekleipsis Encastrable Plafond
Taille: small
Température de couleur: 3000 K
Type d'optique: rotosymétrique extensive

06EK1D6390D
Couleur : Blanc RAL9003

Caractéristiques générales

Description: plafonnier, applique, appareil encastrable à lumière LED indirecte
Classe d'isolation: classe I
Tension nominale: 220-240 V 50/60 Hz
Degré de protection: IP66
Protection contre les chocs: IK08
Facteur de puissance: > 0.90
Température ambiante Ta: -30°C +50°C
Poids: 1.30 kg
Surface exposée maximale: 0,045 m²
Surface latérale exposée: 0,0085 m²
Driver: intégré
Marques et certifications: CE

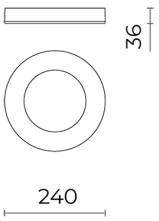

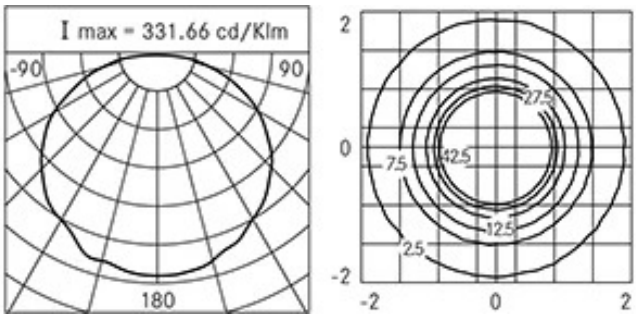

Données de performance*	
Flux de sources:	1000 lm
Source d'alimentation:	12 W
Efficacité de la source:	83 lm/W
Flux de luminaires:	472 lm
Puissance du luminaire:	13 W
Efficacité des luminaires:	36 lm/W
Catégorie d'indice d'éblouissement:	D6

Cariboni group

Système optique

Source : LED
Température de couleur: 3000 K
Indice de rendu des couleurs (CRI): ≥ 80
Consistance couleur (SDCM): ≤ 3
Type d'optique: rotosymétrique extensive
Durée de vie de l'unité optique: >60.000h @Ta25°C L80B10
Classe de sécurité photobiologique: EXEMPT GROUP

Références normatives

EN60598-1 /EN60598-2-1 / EN60598-2-2 / EN62471 / EN61547

Installation et maintenance

Installation: plafond / mur
Ø câble d'alimentation: ≤ 9 mm
Presse-étoupe: DG-MS 16

Matériaux

Corps: alliage d'aluminium EN AB 47100 moulé sous pression (contenu de cuivre < 1%)
Lentilles: polycarbonate
Joints: silicone antivieillissement
Finition: phosphochromatage et revêtement peinture en poudre polyester réalisé en 16 étapes pour obtenir une excellente résistance aux agents atmosphériques

Couleurs

Blanc RAL9003	Code: **06EK1D6390D**

Compléments

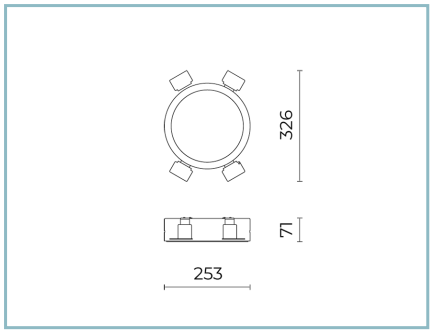

06EK900J

Kit appareil encastrable EKLEIPSIS SMALL
pour plafonds en plaques de plâtre

NOTES
*Données sur les performances
Les valeurs indiquées dans cette fiche technique sont des valeurs nominales avec une tolérance de +/-7%.
Les données relatives au flux et à l'efficacité de la source se rapportent au module LED sans optique ; si vous êtes intéressé par les performances du module LED complet avec système optique, vous devez multiplier les données indiquées par le facteur 0,9.

Données générales
Les caractéristiques des produits énumérés peuvent faire l'objet de modifications et doivent être confirmées lors de la commande.
Afin de favoriser la mise à jour constante de ses produits, le groupe Cariboni se réserve le droit d'apporter des modifications sans préavis.