Fiche produit
Rev. 23/07/2024

Fin Encastrable Mural
Options: FIN vertical
Température de couleur: 3000 K
Type d'optique: AS-D Asymmetric diffused beam

06FI1A9499C
Couleur : Sablé 100 Noir

Caractéristiques générales

Description: Produit LED pour installation encastrée
Classe d'isolation: classe I
Tension nominale: 230 V 50 Hz
Degré de protection: IP65
Protection contre les chocs: IK08
Facteur de puissance: > 0.90
Température ambiante Ta: -30°C +50°C
Poids: 4.70 kg
Surface exposée maximale: 0,06 m²
Surface latérale exposée: 0,05 m²
Driver: intégré
Marques et certifications: CE

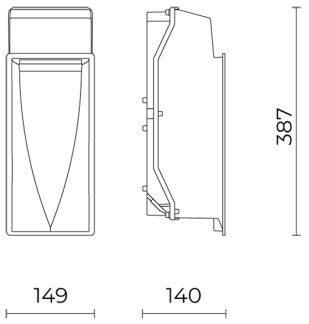

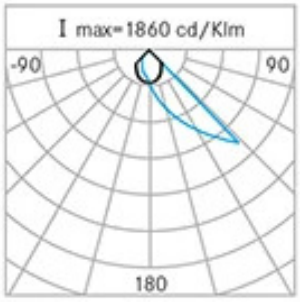

H (m)	Ø (m)	Em(lux)
5	3,29x1,84	4
4	2,64x1,47	7
3	1,98x1,11	13
2	1,32x0,73	28
1	0,66x0,37	118

Données de performance*	
Courant de la LED:	500 mA
Flux de sources:	1690 lm
Source d'alimentation:	14 W
Efficacité de la source:	121 lm/W
Flux de luminaires:	1215 lm
Puissance du luminaire:	16 W
Efficacité des luminaires:	76 lm/W

Cariboni group

Système optique

Source : 9 LED

Température de couleur: 3000 K

Indice de rendu des couleurs (CRI): ≥ 80

Consistance couleur (SDCM): ≤ 3

Type d'optique: AS-D Asymmetric diffused beam

Durée de vie de l'unité optique: >60.000h @Ta25°C L80B10

Références normatives

EN60598-1 / EN60598-2-2 / EN62471

Installation et maintenance

Installation: mur

Correction de: Pot d'encastrement en acier fixer dans le mur (disponible en accessoire)

Ø câble d'alimentation: 8 ÷ 12 mm

Presse-étoupe: M20

Matériaux

Corps: alliage d'aluminium EN AB 47100 moulé sous pression (contenu de cuivre < 1%)

Diffuseur: verre plat sablé

Joints: EPDM découpé/moulé

Vis: acier INOX AISI 304

Finition: phosphochromatage et revêtement peinture en poudre polyester réalisé en 16 étapes pour obtenir une excellente résistance aux agents atmosphériques

Couleurs

■ Sablé 100 Noir	Code: **06FI1A9499C**

Compléments

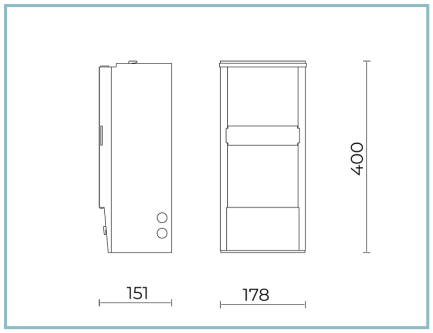

06FI990J0

Pot d'encastrement
en acier AISI 430 pour installation murale.

NOTES
*Données sur les performances
Les valeurs indiquées dans cette fiche technique sont des valeurs nominales avec une tolérance de +/-7%.
Les données relatives au flux et à l'efficacité de la source se rapportent au module LED sans optique ; si vous êtes intéressé par les performances du module LED complet avec système optique, vous devez multiplier les données indiquées par le facteur 0,9.

Données générales
Les caractéristiques des produits énumérés peuvent faire l'objet de modifications et doivent être confirmées lors de la commande.
Afin de favoriser la mise à jour constante de ses produits, le groupe Cariboni se réserve le droit d'apporter des modifications sans préavis.