Fiche produit
Rev. 17/11/2021

Kai Système Mât
Taille: small
Température de couleur: 4000 K
Type d'optique: revêtements routiers mouillés MB-01

01KI1B23040AHM4
Couleur : Gris RAL9006

Caractéristiques générales

Description: Armature routière à LED
Classe d'isolation: classe II
Tension nominale: 220-240 V 50/60 Hz
Degré de protection: IP66
Protection contre les chocs: IK08
Dispositif de protection contre les surtensions: Disposition de protection contre les surtensions intégrées (SPD) intégré 10kV-10kA, Type 3, avec signal LED et thermo fusible pour déconnecter la charge en de fin de vie; résiste à l'impulsion 10 kV DM
Facteur de puissance: > 0.9
Température ambiante Ta: -30°C +50°C
Poids: 6.50 kg
Surface exposée maximale: 0,13 m²
Surface latérale exposée: 0,036 m²
Mode commun de protection contre la surtension: 10 kV
Mode différentiel de protection contre les surtensions: 10 kV
Driver: intégré
Marques et certifications: ENEC / CE

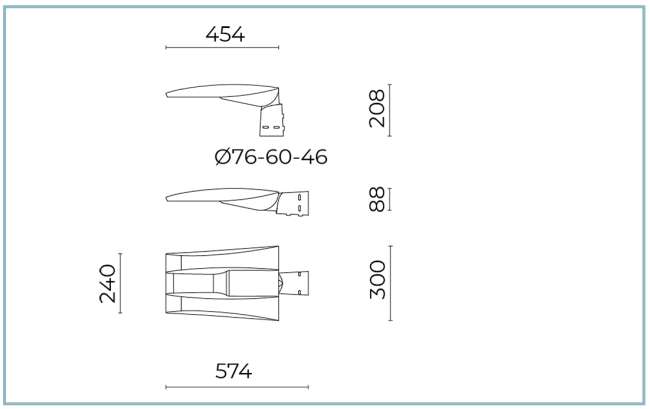

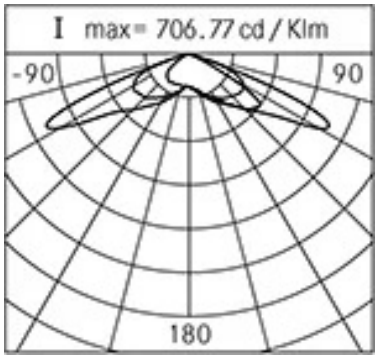

Données de performance*	
Courant de la LED:	350 mA
Flux de sources:	2350 lm
Source d'alimentation:	11.5 W
Efficacité de la source:	204 lm/W
Flux de luminaires:	2020 lm
Puissance du luminaire:	13.5 W
Efficacité des luminaires:	150 lm/W
Catégorie d'indice d'éblouissement:	D6

Cariboni group

Système optique
Source : LED R1
Température de couleur: 4000 K
Indice de rendu des couleurs (CRI): ≥ 70
Cohérence des couleurs (SDCM): ≤ 4
Type d'optique: revêtements routiers mouillés MB-01
Durée de vie de l'unité optique: >160.000h @700mA @Ta25°C TM21 L80B20 >160.000h @700mA @Ta25°C TM21 L80B10
Classe de sécurité photobiologique: EXEMPT GROUP
ULOR: 0%
DLOR: 100%
Catégorie d'intensité lumineuse: G*4
Références normatives
EN60598-1 / EN60598-2-3 / EN62471 / EN61547

Installation et maintenance
Installation: côté-mât / bras
Diamètre du mât: Ø 46 - 60 - 76 mm
Inclinaison: tête-mat 0 +20° (pas de 5°) ; bras 0-20° (pas de 5°)
Correction de: 2 goujons de fixation en acier INOX AISI 304
Ø câble d'alimentation: 10 ÷ 14 mm
Presse-étoupe: PG16
Plaque de câblage remplaçable: sans outils
Unité optique remplaçable: sans outils
Déconnecteur: automatique (section des bornes 2,5 mm²)
Compartiment de l'alimentation électrique: indépendant du groupe optique

Réglage du Flux	Standard	Sur demande
Auto-apprentissage minuit virtuel	X	
Sortie à débit constant (CLO)		X
Réglage 1-10V		X
Contrôle DALI		X
Variation de la tension du réseau		X
Ligne pilote		X
Télécommande par courant porteur en ligne (CPL)		X
Télégestion sans fil		X
Prédisposition pour les capteurs de mouvement / de luminosité		X

Matériaux
Corps: alliage d'aluminium EN AB 47100 moulé sous pression (contenu de cuivre < 1%)
Écran: verre plat trempé 4 mm
Lentilles: PMMA haute transparence
Système de fixation: alliage d'aluminium EN AB 47100 moulé sous pression (contenu de cuivre < 1%)
Joints: silicone expansé antivieillissement
Vis: acier INOX AISI 304
Plaque de câblage: technopolymère autoextinguible V0
Finition: phosphochromatage et revêtement peinture en poudre polyester réalisé en 16 étapes pour obtenir une excellente résistance aux agents atmosphériques

Couleurs	
Gris RAL9006	Code: **01KI1B23040AHM4**

Compléments

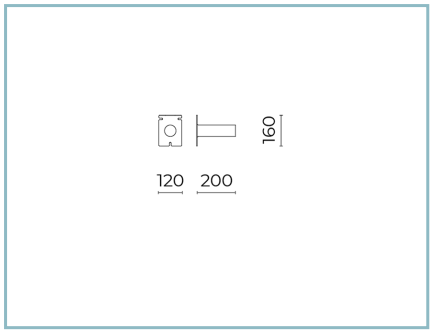

06GN902C0

Plaque murale
inclinaison 90° pour armatures avec manchon Ø 60 mm. Couleur : Sablé 100 Noir.

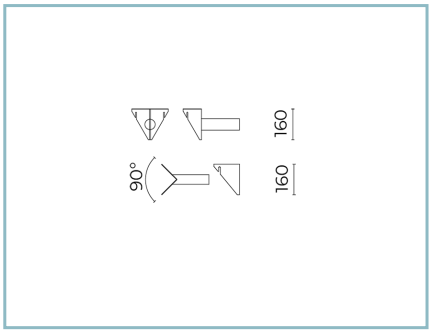

06GN901C0

Plaque d'angle
inclinaison 90° pour armatures avec manchon Ø 60 mm. Couleur : Sablé 100 Noir.

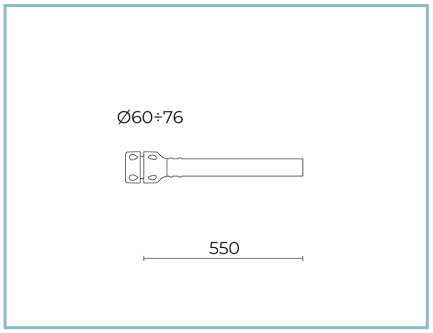

01AK921A0

B1 Crosse tubulaire simple
Ø 60 mm pour mâts Ø 60-76 mm. L=550 mm. Couleur : Gris RAL9006.

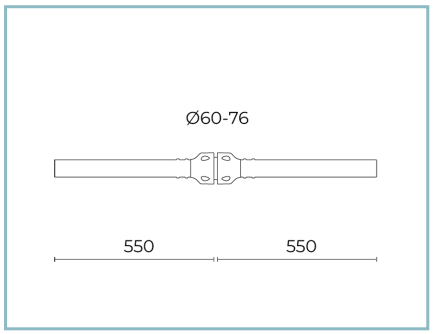

01AK922A0

B2 Crosse tubulaire double
Ø 60 mm pour mâts Ø 60-76 mm. L=550 mm. Couleur : gris RAL9006.

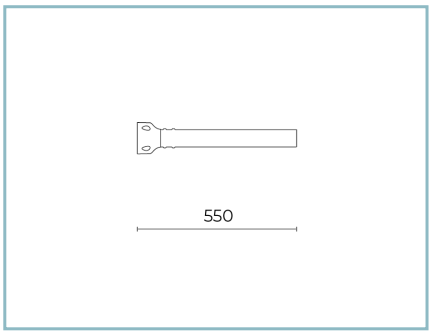

01AK951A0

B1-P Crosse pour fixation murale Ø 60 mm. L=550 mm. Couleur : Gris RAL9006.

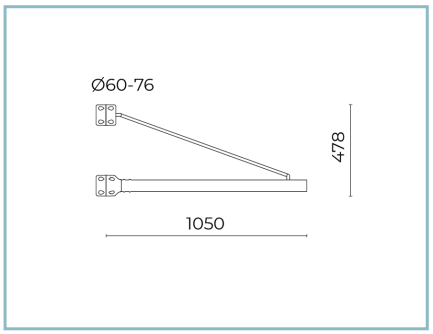

01AK969A0

B74 Crosse tubulaire simple
Ø 60 mm avec tirant pour mâts Ø 60-76 mm. L=1050 mm (centre du mât-centre de l'appareil). Couleur : Gris RAL9006.

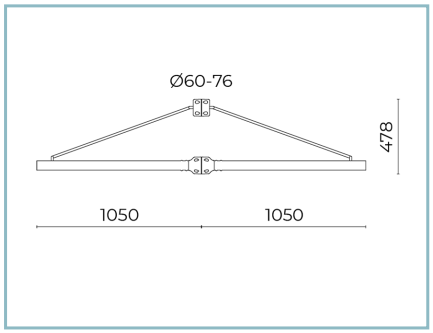

01AK968A0

B59 Crosse tubulaire double
Ø 60 mm avec tirant pour mâts Ø 60-76 mm. L=1050 mm (centre du mât-centre de l'appareil). Couleur : Gris RAL9006.

NOTES
*Données sur les performances
Les valeurs indiquées dans cette fiche technique sont des valeurs nominales avec une tolérance de +/-7%.
Les données relatives au flux et à l'efficacité de la source se rapportent au module LED sans optique ; si vous êtes intéressé par les performances du module LED complet avec système optique, vous devez multiplier les données indiquées par le facteur 0,9.

Données générales
Les caractéristiques des produits énumérés peuvent faire l'objet de modifications et doivent être confirmées lors de la commande.
Afin de favoriser la mise à jour constante de ses produits, le groupe Cariboni se réserve le droit d'apporter des modifications sans préavis.