Fiche produit
30/07/2024

Kinetic Wall
Taille: Biemission
Température de couleur: TW 2000K - 4000 K
Type d'optique: W40° + AS-D90°

06KI4E0506C31CHS6
Couleur : Sablé 100 Noir

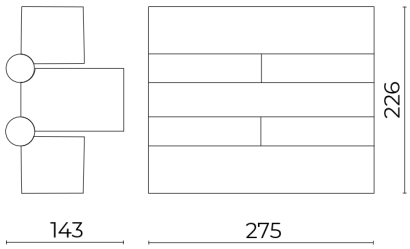

Caractéristiques générales

Description: luminaire à LED pour l'éclairage des façades, des allées et des espaces urbains
Classe d'isolation: Classe III
Tension nominale: 24 Vdc
Degré de protection: IP66
Protection contre les chocs: IK07
Dispositif de protection contre les surtensions: intégré 2kV-4kV
Facteur de puissance: > 0.95
Température ambiante Ta: -30°C +50°C
Poids: 6.2 kg
Surface exposée maximale: 0.04 m²
Surface latérale exposée: 0.021 m²
Mode commun de protection contre la surtension: 2 kV
Mode différentiel de protection contre les surtensions: 4 kV
Driver: distant (à commander séparément)
Marques et certifications: CE

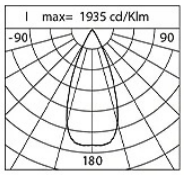

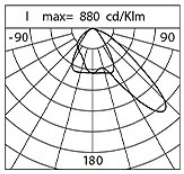

Données de performance*	W40_UP	AS-D90_DOWN
Flux de sources:	1910 lm	1910 lm
Source d'alimentation:	20 W	20 W
Efficacité de la source:	96 lm/W	96 lm/W
Flux de luminaires:	1445 lm	1060 lm
Puissance du luminaire:	21 W	21 W
Efficacité des luminaires:	69 lm/W	50 lm/W

Cariboni group

Système optique
Source : 10 LED
Température de couleur: TW 2000K - 4000 K
Indice de rendu des couleurs (CRI): ≥ 80
Consistance couleur (SDCM): ≤ 3
Type d'optique: W40° + AS-D90°
Durée de vie de l'unité optique: >60.000 h @ Ta 25°C L80B10
Classe de sécurité photobiologique: EXEMPT GROUP
ULOR: 0%
DLOR: 100%
Références normatives
EN60598-1 / EN60598-2-3 / EN61547 / EN62471 / EN55015 / EN61000-3-2 / EN61000-3-3

Installation et maintenance
Installation: plafond
Inclinaison: -90° +130° réglable en continu
Ø câble d'alimentation: 7 ÷ 13 mm
Presse-étoupe: M20
Compartiment de l'alimentation électrique: indépendant du groupe optique

Réglage du Flux	Standard
Contrôle DALI	X

Matériaux
Corps: alliage d'aluminium EN AB 47100 moulé sous pression (contenu de cuivre < 1%)
Écran: verre plat trempé 4 mm
Lentilles: PMMA haute transparence
Joints: silicone antivieillissement
Vis: acier INOX AISI 304
Finition: phosphochromatage et revêtement peinture en poudre polyester réalisé en 16 étapes pour obtenir une excellente résistance aux agents atmosphériques

Couleurs	
■ Sablé 100 Noir	Code: **06KI4E0506C31CHS6**

Compléments

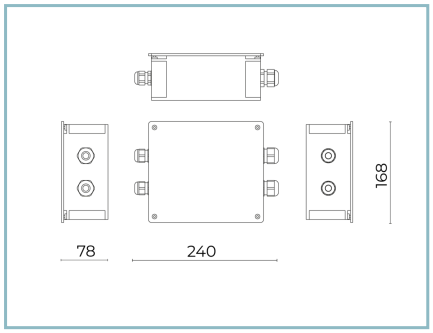

06KI906X0

D10 Kit connessione

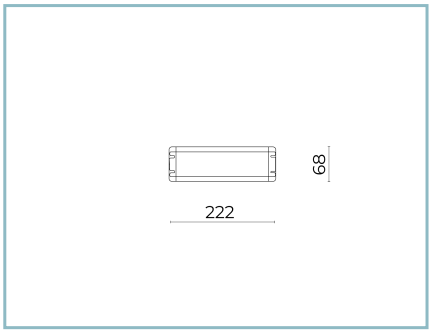

06KI909X0

D13 Kit driver

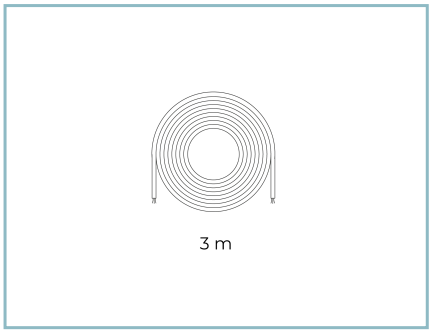

06KI912X0

Kit de câbles

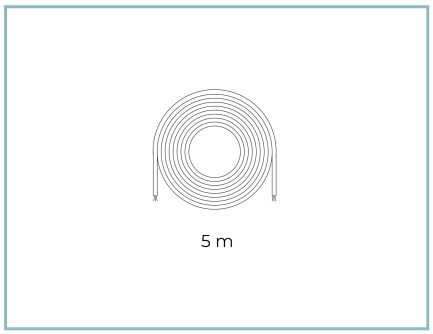

06KI913X0

Kit de câbles

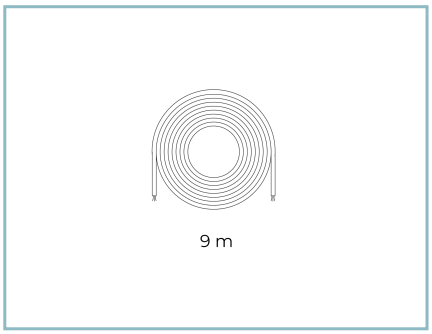

06KI914X0

Kit de câbles

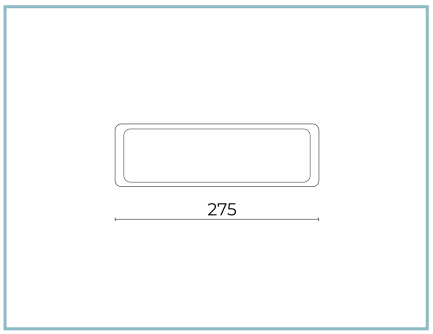

06KI911X0

Espaceur mural

NOTES
*Données sur les performances
Les valeurs indiquées dans cette fiche technique sont des valeurs nominales avec une tolérance de +/-7%.
Les données relatives au flux et à l'efficacité de la source se rapportent au module LED sans optique ; si vous êtes intéressé par les performances du module LED complet avec système optique, vous devez multiplier les données indiquées par le facteur 0,9.

Données générales
Les caractéristiques des produits énumérés peuvent faire l'objet de modifications et doivent être confirmées lors de la commande.
Afin de favoriser la mise à jour constante de ses produits, le groupe Cariboni se réserve le droit d'apporter des modifications sans préavis.