**Fiche produit**
13/02/2024

**Kono zoom Flood**
Options: DALI
Température de couleur: 4000 K
Type d'optique: 10°+45°

**06KN1A4700C7G8HL**
Couleur : Sablé 100 Noir

## Caractéristiques générales

| |
|---|
| Description: projecteur à LED |
| Classe d'isolation: classe II |
| Tension nominale: 220-240 V 50/60 Hz |
| Degré de protection: IP66 |
| Protection contre les chocs: IK07 |
| Facteur de puissance: > 0.9 |
| Température ambiante Ta: -30°C +50°C |
| Poids: 1.6 kg |
| Surface exposée maximale: 0.04 m² |
| Surface latérale exposée: 0.04 m² |
| Driver: intégré |
| Marques et certifications: CE |

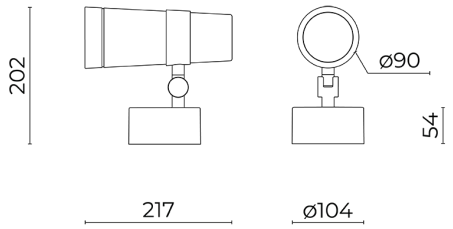


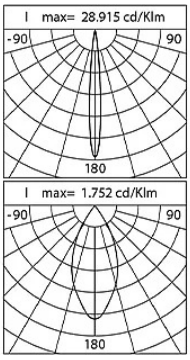


| **Données de performance*** | 4000 K - C10° | 4000 K - C45° |
|---|---|---|
| Courant de la LED: | 700 mA | 700 mA |
| Flux de sources: | 970 lm | 970 lm |
| Source d'alimentation: | 8.5 W | 8.5 W |
| Efficacité de la source: | 114 lm/W | 114 lm/W |
| Flux de luminaires: | 170 lm | 310 lm |
| Puissance du luminaire: | 10 W | 10 W |
| Efficacité des luminaires: | 17 lm/W | 31 lm/W |
| Catégorie d'indice d'éblouissement: | D6 | D6 |

Cariboni group

| **Système optique** |
|---|
| Source : LED |
| Température de couleur: 4000 K |
| Indice de rendu des couleurs (CRI): ≥ 80 |
| Consistance couleur (SDCM): ≤ 3 |
| Type d'optique: 10°+45° |
| Durée de vie de l'unité optique: >60.000h @Ta25°C L90B10 |
| Classe de sécurité photobiologique: EXEMPT GROUP |
| **Références normatives** |
| EN60598-1 / EN62471 / EN61547 |

| **Installation et maintenance** |
|---|
| Installation: plafond / mur / sol |
| Inclinaison: +359°, -60° +90°, Réglage continu du système d'orientation et de blocage |

| **Réglage du Flux** | Standard |
|---|---|
| Contrôle DALI | X |

| **Matériaux** |
|---|
| Corps: alliage d'aluminium EN AB 47100 moulé sous pression (contenu de cuivre < 1%) |
| Joints: silicone expansé antivieillissement |
| Vis: acier INOX AISI 304 |
| Finition: phosphochromatage et revêtement peinture en poudre polyester réalisé en 16 étapes pour obtenir une excellente résistance aux agents atmosphériques |

| **Couleurs** | |
|---|---|
| ■ Sablé 100 Noir | Code: **06KN1A4700C7G8HL** |

## Compléments

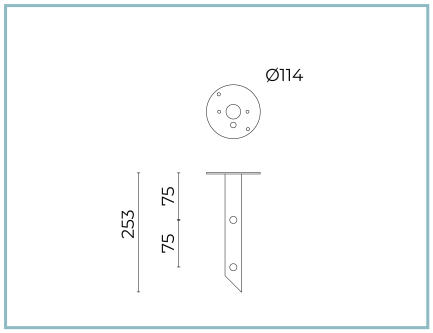


06KN900C0

Piquet d'enfouissement

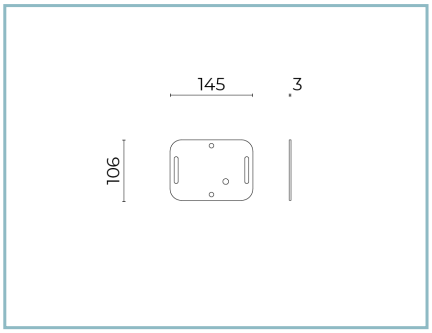


06KN901C0

Courroie d'arbre

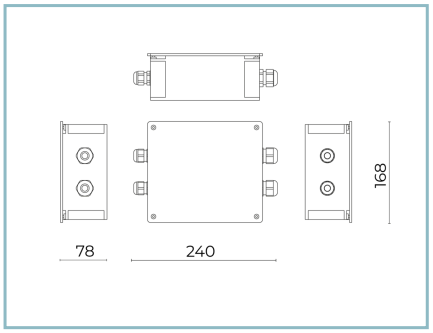


06KI906X0

Kit de connexion D10

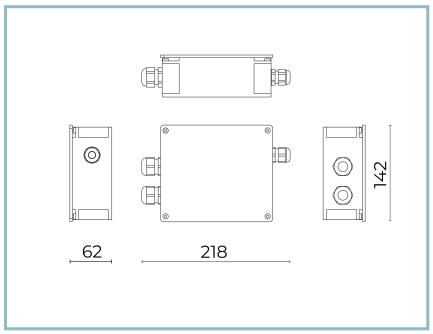


06KI905X0

D9 Kit de connexion

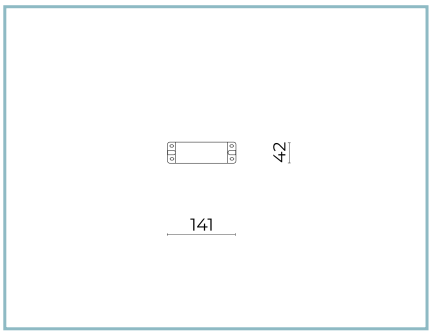


06KI908X0

Kit d'entraînement D12

NOTES
*Données sur les performances
Les valeurs indiquées dans cette fiche technique sont des valeurs nominales avec une tolérance de +/-7%.
Les données relatives au flux et à l'efficacité de la source se rapportent au module LED sans optique ; si vous êtes intéressé par les performances du module LED complet avec système optique, vous devez multiplier les données indiquées par le facteur 0,9.

Données générales
Les caractéristiques des produits énumérés peuvent faire l'objet de modifications et doivent être confirmées lors de la commande.
Afin de favoriser la mise à jour constante de ses produits, le groupe Cariboni se réserve le droit d'apporter des modifications sans préavis.