Fiche produit
Rev. 17/01/2023

Lit xs wall
Options: DALI
Température de couleur: 2700 K
Type d'optique: AS-D

06LX1A28C5CV
Couleur : Sablé 100 Noir

Caractéristiques générales

Description: produit pour installation murale
Classe d'isolation: classe II
Tension nominale: 220-240 V 50/60 Hz
Degré de protection: IP66
Protection contre les chocs: IK08
Facteur de puissance: > 0.9
Température ambiante Ta: -30°C +50°C
Poids: 2.00 kg
Surface exposée maximale: 0,024 m²
Surface latérale exposée: 0,0085 m²
Driver: distant (à commander séparément)
Marques et certifications: CE

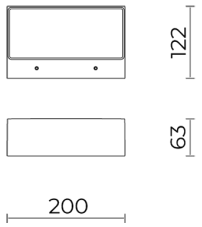

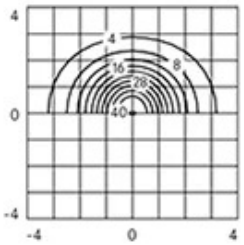

AS-D Applique H 2500

Données de performance*	
Flux de sources:	780 lm
Source d'alimentation:	8 W
Efficacité de la source:	98 lm/W
Flux de luminaires:	500 lm
Puissance du luminaire:	8 W
Efficacité des luminaires:	63 lm/W

Cariboni group

Système optique
Source : LED
Température de couleur: 2700 K
Indice de rendu des couleurs (CRI): ≥ 80
Consistance couleur (SDCM): ≤ 3
Type d'optique: AS-D
Durée de vie de l'unité optique: >60.000h @Ta25°C L80B10
Classe de sécurité photobiologique: EXEMPT GROUP
ULOR: 0%
DLOR: 100%
Références normatives
EN60598-1 /EN60598-2-1 / EN62471 / EN61547

Installation et maintenance
Installation: mur
Correction de: chevilles

Réglage du Flux	Standard
Contrôle DALI	X

Matériaux
Corps: alliage d'aluminium EN AB 47100 moulé sous pression (contenu de cuivre < 1%)
Écran: verre plat trempé 5 mm comfort
Joints: silicone expansé antivieillissement
Vis: acier INOX AISI 304
Finition: phosphochromatage et revêtement peinture en poudre polyester réalisé en 16 étapes pour obtenir une excellente résistance aux agents atmosphériques

Couleurs	
■ Sablé 100 Noir	Code: **06LX1A28C5CV**

Compléments

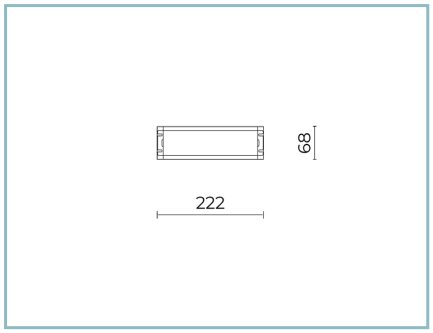

06LL914AB0

Driver DALI
150W-24V IP67

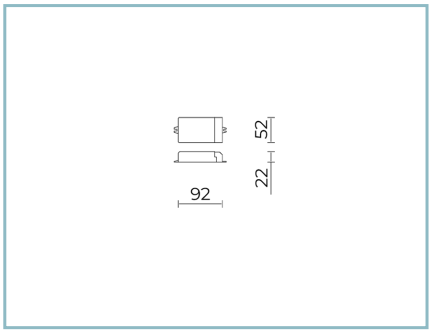

06LX900X0

B176 Driver DALI 16W IP20

NOTES
*Données sur les performances
Les valeurs indiquées dans cette fiche technique sont des valeurs nominales avec une tolérance de +/-7%.
Les données relatives au flux et à l'efficacité de la source se rapportent au module LED sans optique ; si vous êtes intéressé par les performances du module LED complet avec système optique, vous devez multiplier les données indiquées par le facteur 0,9.

Données générales
Les caractéristiques des produits énumérés peuvent faire l'objet de modifications et doivent être confirmées lors de la commande.
Afin de favoriser la mise à jour constante de ses produits, le groupe Cariboni se réserve le droit d'apporter des modifications sans préavis.