Caractéristiques générales

Description: produit pour installation murale
Classe d'isolation: classe III
Tension nominale: 650 mA
Degré de protection: IP66
Protection contre les chocs: IK08
Température ambiante Ta: -30°C +50°C
Poids: 0.35 kg
Driver: distant (à commander séparément)
Marques et certifications: CE

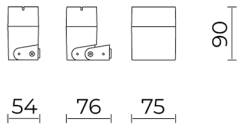

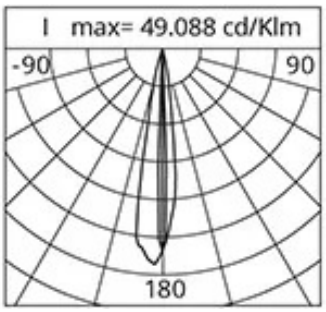

Données de performance*	
Courant de la LED:	650 mA
Flux de sources:	425 lm
Source d'alimentation:	4 W
Efficacité de la source:	106 lm/W
Flux de luminaires:	160 lm
Puissance du luminaire:	4 W
Efficacité des luminaires:	40 lm/W

Système optique
Source : LED
Température de couleur: 3000 K
Indice de rendu des couleurs (CRI): ≥ 80
Consistance couleur (SDCM): ≤ 3
Type d'optique: 1x Blade 4°x17°
Durée de vie de l'unité optique: >60.000h @Ta25°C L80B10
Références normatives
EN60598-1 / EN60598-2-5 / EN62471 / EN61547

Installation et maintenance
Installation: plafond / mur / sol
Inclinaison: réglage continu -15° + 105°
Correction de: Le système de fixation permet une inclinaison réglable en continu -5° +105°
Câblage: Pré-câblage avec câble sortant L=1 m

Réglage du Flux	Standard
Contrôle DALI	X

Matériaux
Corps: alliage d'aluminium EN AB 47100 moulé sous pression (contenu de cuivre < 1%)
Écran: verre plat trempé
Lentilles: PMMA haute transparence
Système de fixation: etrier en alliage d'aluminium EN AB 47100 moulé sous pression (contenu de cuivre < 1 %)
Joints: mélange de caoutchouc haute densité, type antivieillissement
Vis: acier INOX AISI 316
Finition: phosphochromatage et revêtement peinture en poudre polyester réalisé en 16 étapes pour obtenir une excellente résistance aux agents atmosphériques

Couleurs	
Corten	Code: **06MK1A20945U**

Compléments

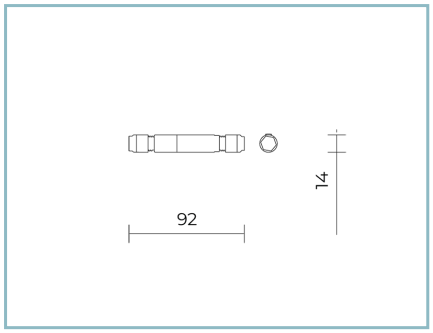

06GC902X0

B165 2-pole connecteur IP68

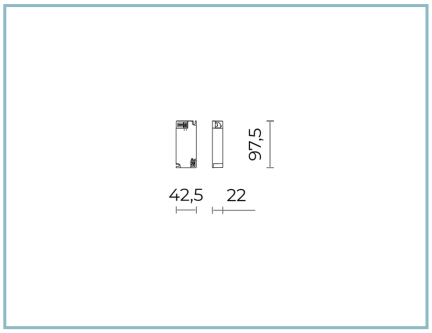

06MK900X0

D3 Driver
30W 650mA IP20 1-6 MIKRO

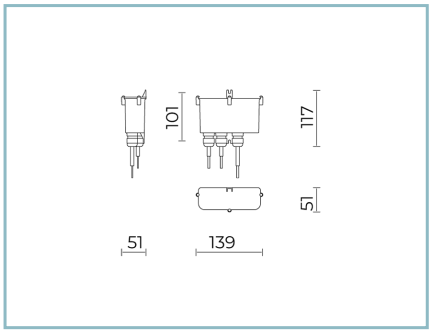

06MK901X0

D4 KIT DRIVER
650mA IP67 1-6 MIKRO

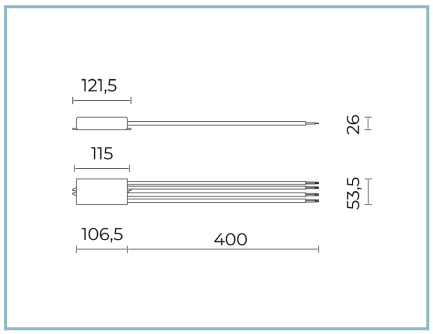

06MK902X0

D5 DRIVER DALI 30W
650mA IP68 1-6 MIKRO

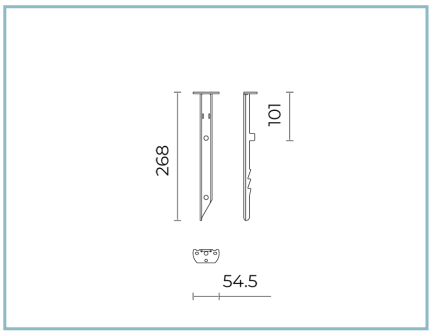

06AK957B0

I2 Piquet d'enfouissement.
Couleur : noir RAL9005

NOTES
*Données sur les performances
Les valeurs indiquées dans cette fiche technique sont des valeurs nominales avec une tolérance de +/-7%.
Les données relatives au flux et à l'efficacité de la source se rapportent au module LED sans optique ; si vous êtes intéressé par les performances du module LED complet avec système optique, vous devez multiplier les données indiquées par le facteur 0,9.

Données générales
Les caractéristiques des produits énumérés peuvent faire l'objet de modifications et doivent être confirmées lors de la commande.
Afin de favoriser la mise à jour constante de ses produits, le groupe Cariboni se réserve le droit d'apporter des modifications sans préavis.