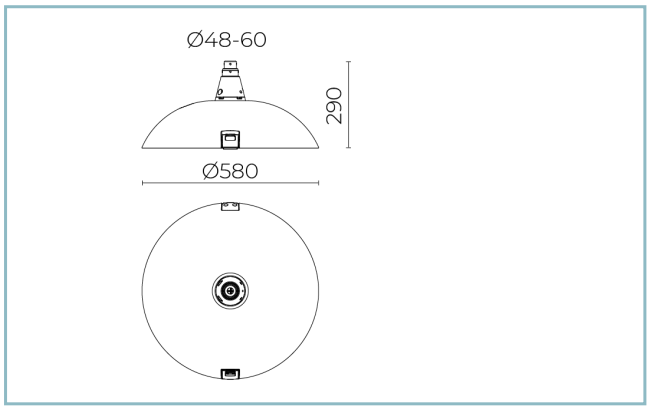

Caractéristiques générales

- Description: appareil à LED
- Classe d'isolation: classe II (classe I sur demande)
- Tension nominale: 220-240 V 50/60 Hz
- Degré de protection: IP66
- Protection contre les chocs: IK09
- Dispositif de protection contre les surtensions: Disposition de protection contre les surtensions intégrées (SPD) intégré 10kV-10kA, Type 3, avec signal LED et thermo fusible pour déconnecter la charge en de fin de vie; résiste à l'impulsion 10 kV DM
- Facteur de puissance: > 0.90
- Température ambiante Ta: -30°C +50°C
- Poids: 12 kg
- Surface exposée maximale: 0.28 m²
- Surface latérale exposée: 0.09 m²
- Mode commun de protection contre la surtension: 10 kV
- Mode différentiel de protection contre les surtensions: 10 kV
- Driver: intégré
- Durée de vie driver: >100.000h @700mA @Ta25°C \ <0,2% 1.000h
- Marques et certifications: ENEC / CE

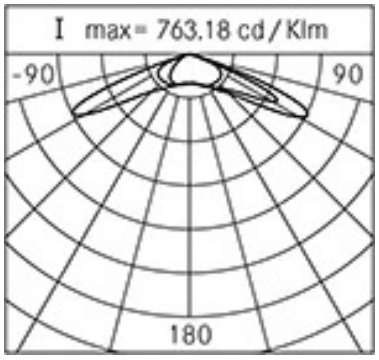

Données de performance*	
Courant de la LED:	700 mA
Flux de sources:	20170 lm
Source d'alimentation:	119.5 W
Efficacité de la source:	169 lm/W
Flux de luminaires:	17345 lm
Puissance du luminaire:	128.5 W
Efficacité des luminaires:	135 lm/W
Catégorie d'indice d'éblouissement:	D4

Système optique
Source : LED R5
Température de couleur: 4000 K
Indice de rendu des couleurs (CRI): ≥ 70
Cohérence des couleurs (SDCM): ≤ 4
Type d'optique: asymétrique LT-06
Durée de vie de l'unité optique: >160.000h @700mA @Ta25°C TM21 L80B20 >160.000h @700mA @Ta25°C TM21 L80B10
Classe de sécurité photobiologique: EXEMPT GROUP
ULOR: 0%
DLOR: 100%
Catégorie d'intensité lumineuse: G*6
Références normatives
EN60598-1 / EN60598-2-3 / EN61547 / EN62471, EN55015 / EN61000-3-2 / EN61000-3-3

Installation et maintenance
Installation: suspension bras
Diamètre du mât: Ø 60 - 76 - 102 mm
Ø câble d'alimentation: 10 ÷ 14 mm
Presse-étoupe: PG16
Plaque de câblage remplaçable: plaque amovible
Unité optique remplaçable: chaque module LED peut être remplacé
Ouverture de l'écran: ouverture par clip, blocage antichute
Déconnecteur: automatique (section des bornes 2,5 mm²)
Compartiment de l'alimentation électrique: indépendant du système optique

Réglage du Flux	Standard	Sur demande
Auto-apprentissage minuit virtuel	X	
Prédisposition pour le connecteur Zhaga (Livre 18)		X
Sortie à débit constant (CLO)		X
Réglage 1-10V		X
Contrôle DALI		X
Variation de la tension du réseau		X
Ligne pilote		X
Télécommande par courant porteur en ligne (CPL)		X
Télégestion sans fil		X
Prédisposition pour les capteurs de mouvement / de luminosité		X

Matériaux
Corps: alliage d'aluminium EN AB 47100 moulé sous pression (contenu de cuivre < 1%)
Écran: verre plat trempé
Lentilles: PMMA haute transparence
Système de fixation: alliage d'aluminium EN AB 47100 moulé sous pression (contenu de cuivre < 1%)
Joints: silicone expansé antivieillissement
Vis: acier INOX AISI 304
Plaque de câblage: acier zingué
Finition: phosphochromatage et revêtement peinture en poudre polyester réalisé en 16 étapes pour obtenir une excellente résistance aux agents atmosphériques

Couleurs	
■ Sablé 100 Noir	Code: **01VO5G00037CHM4**

Compléments

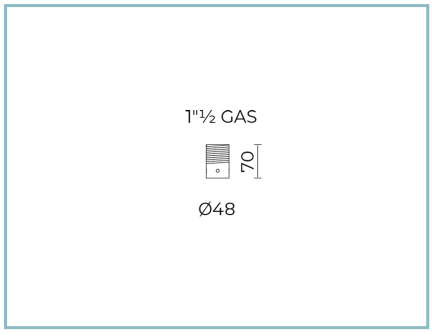

01AK907C0

L16 Kit suspension
mâle 1” 1/2 gaz. Couleur : Sablé 100 Noir.

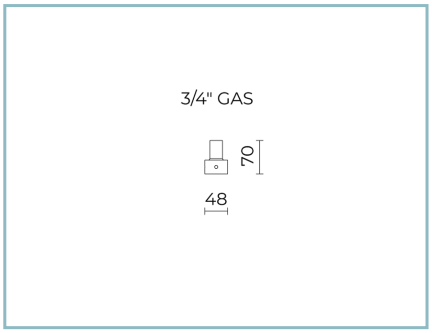

01AK914C0

L17 Kit suspension
mâle 3/4" GAZ. Couleur : Sablé 100 Noir.

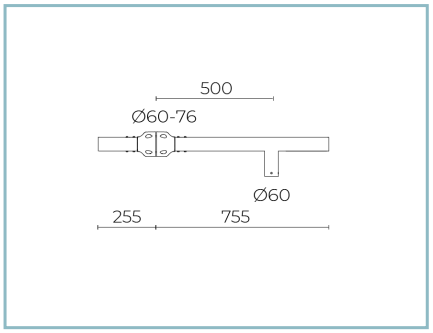

01AK988C0

B212 Crosse simple
pour mâts Ø 60-76 mm. Couleur : Sablé 100 Noir.

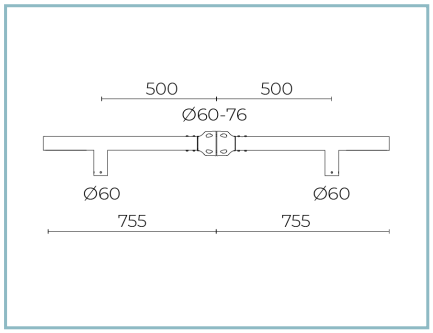

01AK989C0

B213 Crosse double
pour mâts Ø 60-76 mm. Couleur : Sablé 100 Noir.

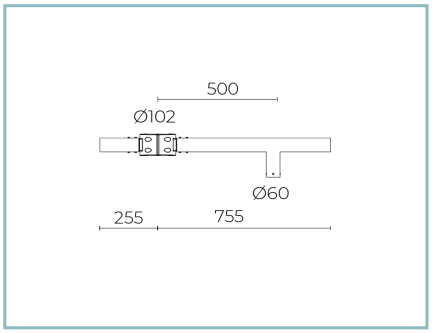

01AK990C0

B214 Crosse simple
pour mâts Ø 102 mm. Couleur : Sablé 100 Noir.

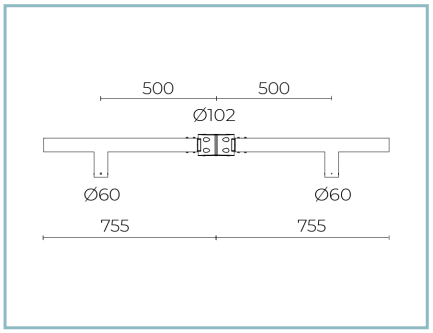

01AK991C0

B215 Crosse double
pour mâts Ø 102 mm. Couleur : Sablé 100 Noir.

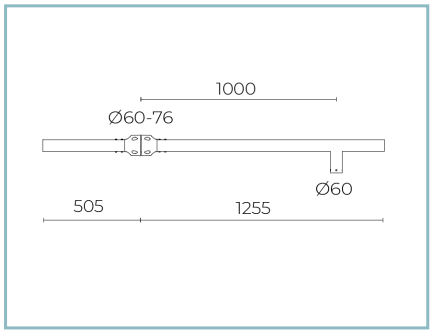

01AK992C0

B216 Crosse simple
pour mâts Ø 60-76 mm. Couleur : Sablé 100 Noir.

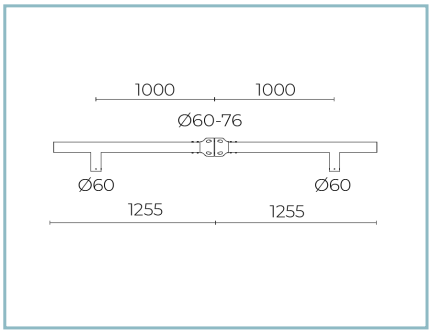

01AK994C0

B217 Crosse double
pour mâts Ø 60-76 mm. Couleur : Sablé 100 Noir.

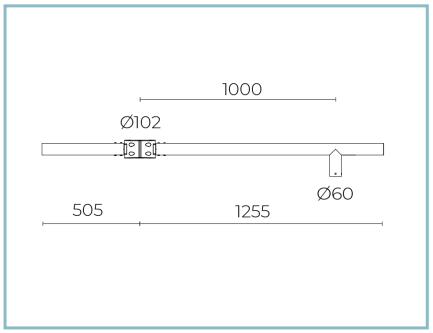

01AK995C0

B218 Crosse simple
pour mâts Ø 102 mm. Couleur : Sablé 100 Noir.

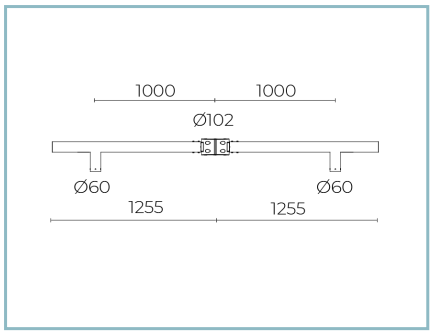

01AK996C0

B219 Crosse double
pour mâts Ø 102 mm. Couleur : Sablé 100 Noir.

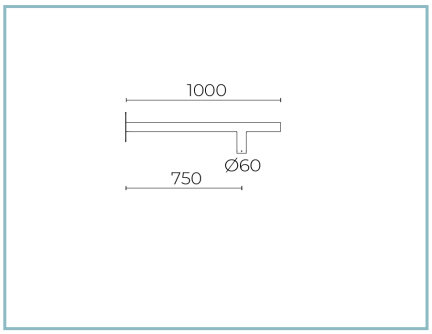

01AK983C0

B207-P Crosse mural
fixation suspension. Couleur : Sablé 100 Noir.

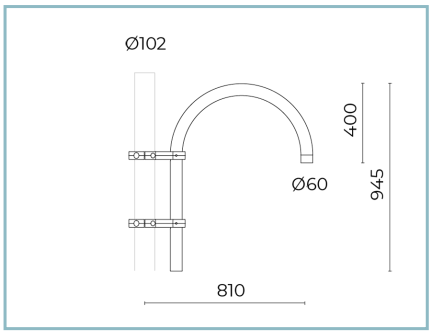

01AK935C0

B15 Crosse courbe simple
Ø 60 mm pour mâts Ø 60 mm. L=810 mm. Couleur : Sablé 100 Noir.

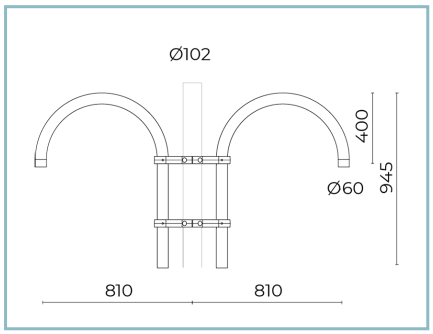

01AK936C0

B16 Crosse courbe double
Ø 60 mm pour mâts Ø 60 mm. L=810 mm. Couleur : Sablé 100 Noir.

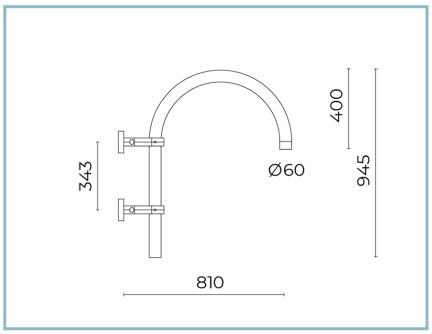

01AK950C0

B15-P Crosse courbe pour
fixation murale Ø 60 mm. L=840 mm.
Couleur : Sablé 100 Noir.

NOTES
*Données sur les performances
Les valeurs indiquées dans cette fiche technique sont des valeurs nominales avec une tolérance de +/-7%.
Les données relatives au flux et à l'efficacité de la source se rapportent au module LED sans optique ; si vous êtes intéressé par les performances du module LED complet avec système optique, vous devez multiplier les données indiquées par le facteur 0,9.

Données générales
Les caractéristiques des produits énumérés peuvent faire l'objet de modifications et doivent être confirmées lors de la commande.
Afin de favoriser la mise à jour constante de ses produits, le groupe Cariboni se réserve le droit d'apporter des modifications sans préavis.