Scheda Prodotto
Rev. 17/01/2023

Chara Incasso Soffitto
Temperatura colore: 2700 K
Tipologia di ottica: M 25° Medium beam

06CH2A138A6XS
Colore: acciaio inox AISI 316L sabbiato

Caratteristiche generali

Descrizione: prodotto LED per installazione ad incasso
Classe d'isolamento: classe III
Tensione nominale: 24Vdc
Grado di protezione: IP67
Protezione contro gli urti: IK09
Fattore di potenza: > 0.9
Temperatura ambiente Ta: -30°C +50°C
Peso: 0,4 kg
Driver: da ordinare separatamente
Marchi e Certificazioni: CE

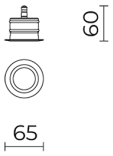

H (m)	Ø (m)	Em (lux)
1	0.5	640
2	0.9	160
3	1.5	71
4	2	40
5	2.3	26

Dati Prestazionali*

Flusso sorgente:	235 lm
Potenza sorgente:	2 W
Efficienza sorgente:	118 lm/W
Flusso apparecchio:	180 lm
Potenza apparecchio:	2 W
Efficienza apparecchio:	90 lm/W
Categoria indice di abbagliamento:	D6

Cariboni group

Sistema Ottico
Sorgente: LED
Temperatura colore: 2700 K
Indice di resa cromatica (CRI): ≥ 80
Consistenza cromatica (SDCM): ≤ 3
Tipologia di ottica: M 25° Medium beam
Vita gruppo ottico: >50.000h @Ta25°C L80B10
Classe di sicurezza fotobiologica: EXEMPT GROUP
Riferimenti Normativi
EN60598-1 /EN60598-2-1 / EN62471 / EN61547

Installazione e manutenzione
Installazione: incasso calpestabile, parete, soffitto
Fissaggio: molle
Cablaggio: prodotto pre-cablato con connettore a vite M8x1; lunghezza cavo L 1m

Regolazione di flusso	Su richiesta
Regolazione DALI	X

Materiali
Corpo: acciaio inox AISI 316L micropallinato con finitura sabbiata
Schermo: vetro piano temprato
Lenti: PMMA ad alta trasparenza
Guarnizioni: silicone antinvecchiante
Viti: acciaio INOX AISI 304
Finitura: cornice INOX AISI 316L con finitura sabbiata e micropallinata con sfere di vetro

Colori	
acciaio inox AISI 316L sabbiato	Codice: **06CH2A138A6XS**

Complementi

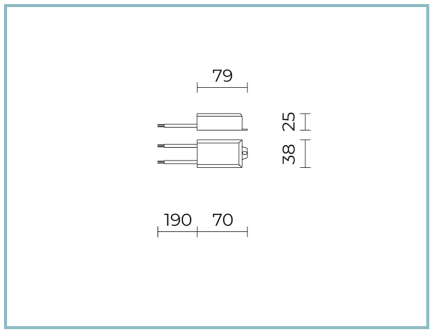

06CH903X0

B147 Driver
10W-24V IP67

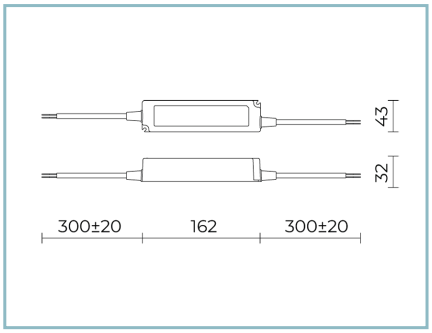

06CH904X0

B148 Driver
60W-24V IP67

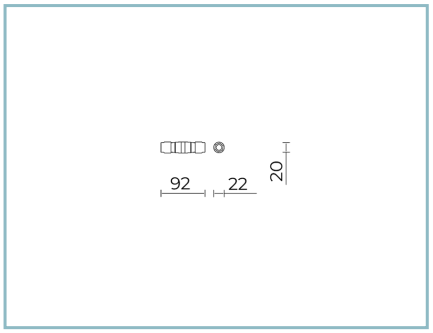

06KS918C0

B137 Connettore 2 vie IP68

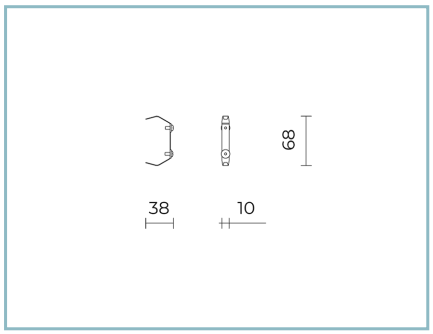

06CH902XX0

B131 Molle
per incasso a soffitto

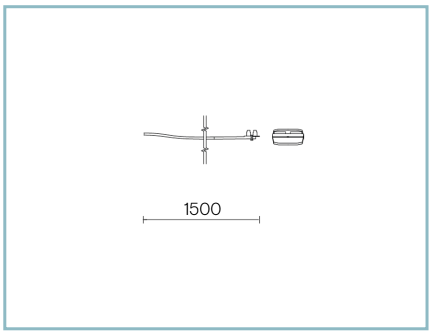

06CH906X0

B198 Kit entra/esci
cavo 1,5 m 24 V con muffola

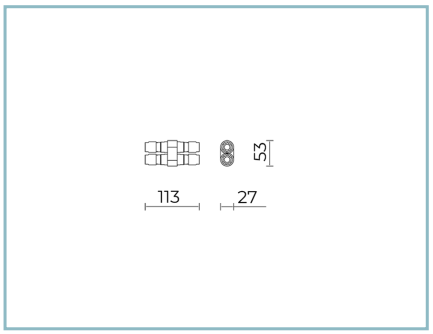

06KS909C0

B89 Connettore 4 vie IP68

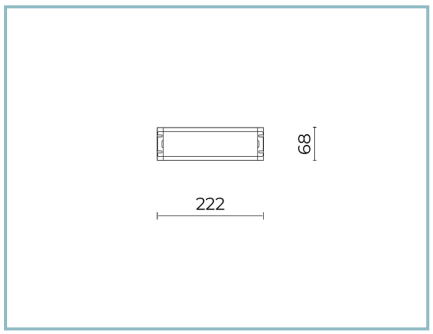

06LL914AB0

Driver DALI
150W-24V IP67

NOTE
*Dati prestazionali
I valori indicati in questa scheda tecnica sono da considerarsi valori nominali con una tolleranza del +/-7%.
I dati relativi a flusso sorgente ed efficienza sorgente fanno riferimento al modulo led senza ottiche; nel caso in cui si fosse interessati alle prestazioni del modulo led completo di sistema ottico, si deve moltiplicare i dati riportati per il fattore 0.9.

Dati generali
Le caratteristiche del prodotto elencate possono essere soggette a variazioni e dovranno essere confermate in fase di ordine.
Al fine di favorire un costante aggiornamento dei propri prodotti, Cariboni Group si riserva il diritto di apportare modifiche senza preavviso.