Scheda Prodotto
Rev. 24/07/2024

Cube Proiettore
Taglia: medium
Temperatura colore: 3000 K
Tipologia di ottica: D 40° Wide beam

06LC3A9495A
Colore: Grigio RAL9006

Caratteristiche generali

Descrizione: Prodotto per installazione a parete o terra, fissa o regolabile
Classe d'isolamento: classe I
Tensione nominale: 230 V 50 Hz
Grado di protezione: IP65
Protezione contro gli urti: IK06
Fattore di potenza: > 0.90
Temperatura ambiente Ta: -30°C +50°C
Peso: 3.00 kg
Driver: integrato
Marchi e Certificazioni: CE

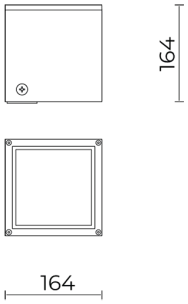

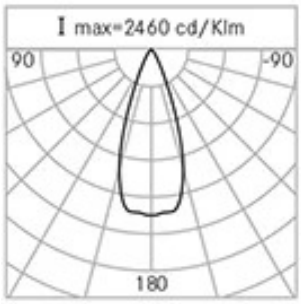

H (m)	Ø (m)	Em(lux)
5	3,54	47
4	2,84	73
3	2,13	92
2	1,41	293
1	0,71	1175

Dati Prestazionali*

Corrente LED:	500 mA
Flusso sorgente:	1460 lm
Potenza sorgente:	14 W
Efficienza sorgente:	104 lm/W
Flusso apparecchio:	1050 lm
Potenza apparecchio:	16 W
Efficienza apparecchio:	66 lm/W

Cariboni group

Sistema Ottico

Sorgente: 9 LED

Temperatura colore: 3000 K

Indice di resa cromatica (CRI): ≥ 80

Consistenza cromatica (SDCM): ≤ 3

Tipologia di ottica: D 40° Wide beam

Vita gruppo ottico: >60.000h @Ta25°C L80B10

Riferimenti Normativi

EN60598-1 / EN60598-2-1 / EN62471

Installazione e manutenzione

Installazione: parete / terra

Inclinazione: regolazione angolare (con accessorio kit snodo)

Fissaggio: tasselli

Ø cavo di alimentazione: 8 ÷ 13 mm

Passacavo: M20

Sezionatore: automatico

Materiali

Corpo: pressofusione in lega di alluminio UNI EN AB 47100 (contenuto di rame < 1%)

Schermo: vetro piano temprato

Lenti: PMMA

Guarnizioni: silicone estruso antinvecchiante

Viti: acciaio inox AISI 304

Finitura: fosfocromatazione e verniciatura in polveri di poliestere realizzata in 16 fasi per la miglior resistenza agli agenti atmosferici

Colori

Grigio RAL9006 Codice: **06LC3A9495A**

Complementi

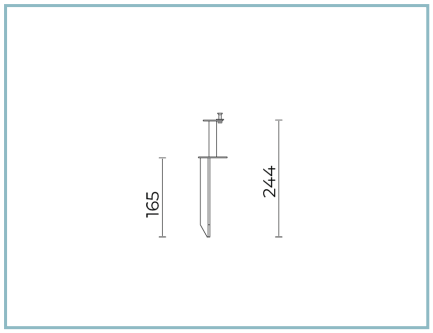

06LC901C0

Picchetto per interramento CUBE MEDIUM.
Colore: Sablé 100 Noir.

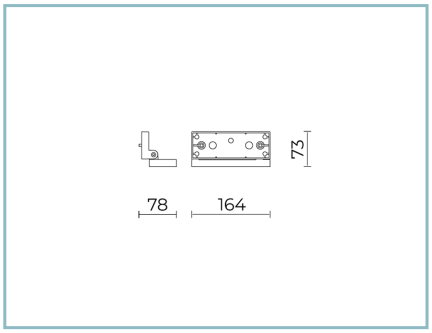

06LC2901A

Snodo CUBE MEDIUM
per fissaggio a parete. Colore: grigio RAL9006.

NOTE
*Dati prestazionali
I valori indicati in questa scheda tecnica sono da considerarsi valori nominali con una tolleranza del +/-7%.
I dati relativi a flusso sorgente ed efficienza sorgente fanno riferimento al modulo led senza ottiche; nel caso in cui si fosse interessati alle prestazioni del modulo led completo di sistema ottico, si deve moltiplicare i dati riportati per il fattore 0.9.

Dati generali
Le caratteristiche del prodotto elencate possono essere soggette a variazioni e dovranno essere confermate in fase di ordine.
Al fine di favorire un costante aggiornamento dei propri prodotti, Cariboni Group si riserva il diritto di apportare modifiche senza preavviso.