Scheda Prodotto
Rev. 17/01/2023

Ekleipsis Incasso Soffitto
Taglia: medium
Temperatura colore: 3000 K
Tipologia di ottica: rotosimmetrica diffondente

06EK1H2390A
Colore: Grigio RAL9006

Caratteristiche generali

Descrizione: plafoniera, applique, incasso a luce indiretta
Classe d'isolamento: classe I
Tensione nominale: 220-240 V 50/60 Hz
Grado di protezione: IP66
Protezione contro gli urti: IK08
Fattore di potenza: > 0.90
Temperatura ambiente Ta: -30°C +50°C
Peso: 2.40 kg
Superficie esposta max: 0,092 m²
Superficie esposta laterale: 0,015 m²
Driver: integrato
Marchi e Certificazioni: CE

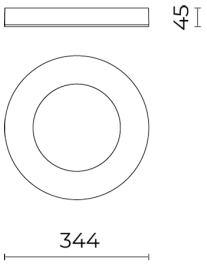

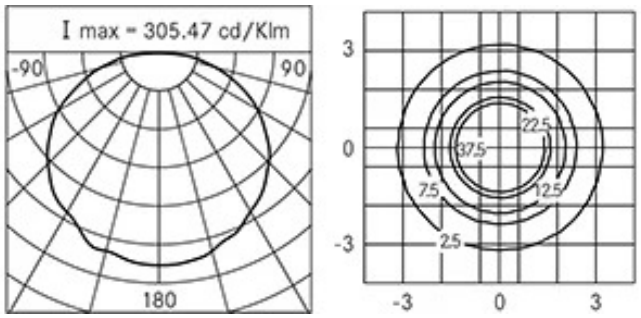

Dati Prestazionali*

Flusso sorgente:	1800 lm
Potenza sorgente:	19 W
Efficienza sorgente:	95 lm/W
Flusso apparecchio:	924 lm
Potenza apparecchio:	21 W
Efficienza apparecchio:	44 lm/W
Categoria indice di abbagliamento:	D6

Cariboni group

Sistema Ottico
Sorgente: LED
Temperatura colore: 3000 K
Indice di resa cromatica (CRI): ≥ 80
Consistenza cromatica (SDCM): ≤ 3
Tipologia di ottica: rotosimmetrica diffondente
Vita gruppo ottico: >60.000h @Ta25°C L80B10
Classe di sicurezza fotobiologica: EXEMPT GROUP
Riferimenti Normativi
EN60598-1 /EN60598-2-1 / EN60598-2-2 / EN62471 / EN61547

Installazione e manutenzione
Installazione: soffitto / parete
Ø cavo di alimentazione: ≤ 9 mm
Passacavo: DG-MS 16

Regolazione di flusso	Su richiesta
Regolazione DALI	X

Materiali
Corpo: pressofusione in lega di alluminio UNI EN AB 47100 (contenuto di rame < 1%)
Lenti: policarbonato
Guarnizioni: silicone antinvecchiante
Finitura: fosfocromatazione e verniciatura in polveri di poliestere realizzata in 16 fasi per la miglior resistenza agli agenti atmosferici

Colori	
Grigio RAL9006	Codice: **06EK1H2390A**

Complementi

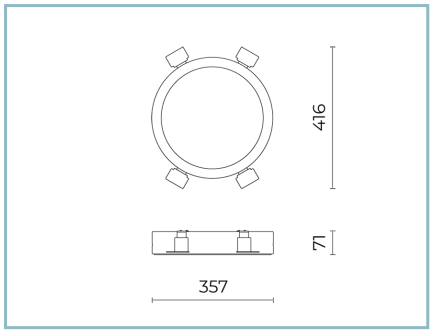

06EK901J

Kit incasso EKLEIPSIS MEDIUM
per soffitti in cartongesso

NOTE
*Dati prestazionali
I valori indicati in questa scheda tecnica sono da considerarsi valori nominali con una tolleranza del +/-7%.
I dati relativi a flusso sorgente ed efficienza sorgente fanno riferimento al modulo led senza ottiche; nel caso in cui si fosse interessati alle prestazioni del modulo led completo di sistema ottico, si deve moltiplicare i dati riportati per il fattore 0.9.

Dati generali
Le caratteristiche del prodotto elencate possono essere soggette a variazioni e dovranno essere confermate in fase di ordine.
Al fine di favorire un costante aggiornamento dei propri prodotti, Cariboni Group si riserva il diritto di apportare modifiche senza preavviso.