Scheda Prodotto
Rev. 17/01/2023

Ekleipsis Palo
Taglia: large H. 4000mm
Temperatura colore: 4000 K
Tipologia di ottica: rotosimmetrica diffondente

06EK4O0300A
Colore: Grigio RAL9006

Caratteristiche generali

Descrizione: Palo
Classe d'isolamento: classe II
Tensione nominale: 220-240 V 50/60 Hz
Grado di protezione: IP66
Protezione contro gli urti: IK08
Fattore di potenza: > 0.90
Temperatura ambiente Ta: -30°C +50°C
Peso: 34.00 kg
Superficie esposta max: 0,180 m²
Superficie esposta laterale: 0,036 m²
Protezione da sovratensioni modo comune: 4 kV
Protezione da sovratensioni modo differenziale: 8 kV
Driver: integrato
Marchi e Certificazioni: CE

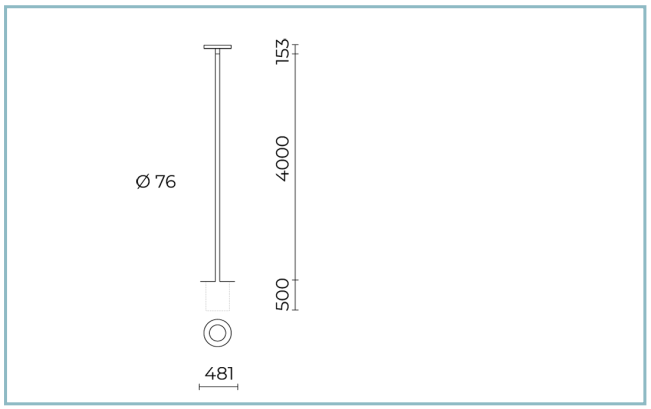

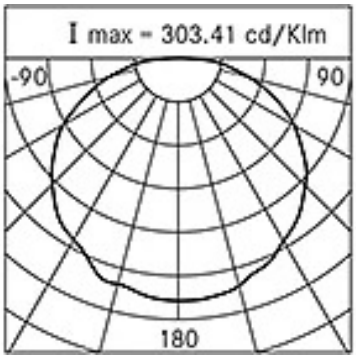

Dati Prestazionali*

Flusso sorgente:	3600 lm
Potenza sorgente:	46 W
Efficienza sorgente:	78 lm/W
Flusso apparecchio:	2073 lm
Potenza apparecchio:	50 W
Efficienza apparecchio:	41 lm/W
Categoria indice di abbagliamento:	D5

Cariboni group

Sistema Ottico
Sorgente: LED
Temperatura colore: 4000 K
Indice di resa cromatica (CRI): ≥ 80
Consistenza cromatica (SDCM): ≤ 3
Tipologia di ottica: rotosimmetrica diffondente
Vita gruppo ottico: >60.000h @Ta25°C L80B10
Classe di sicurezza fotobiologica: EXEMPT GROUP
Riferimenti Normativi
EN60598-1 / EN60598-2-3 / EN62471 / EN61547

Installazione e manutenzione
Installazione: interramento (H.F.T. 4000 mm)
Fissaggio: 3 grani M6X10
Ø cavo di alimentazione: 9 ÷ 12 mm
Pressacavo: PG16

Regolazione di flusso	Su richiesta
Regolazione DALI	X

Materiali
Corpo: pressofusione in lega di alluminio UNI EN AB 47100 (contenuto di rame < 1%); palo in acciaio zincato e verniciato
Lenti: policarbonato
Guarnizioni: silicone antinvecchiante
Finitura: fosfocromatazione e verniciatura in polveri di poliestere realizzata in 16 fasi per la miglior resistenza agli agenti atmosferici

Colori	
Grigio RAL9006	Codice: **06EK4O0300A**

Ekleipsis Palo
Taglia: large H. 4000mm
Temperatura colore: 4000 K
Tipologia di ottica: rotosimmetrica diffondente

06EK4O0300A
Colore: Grigio RAL9006

Complementi opzionali

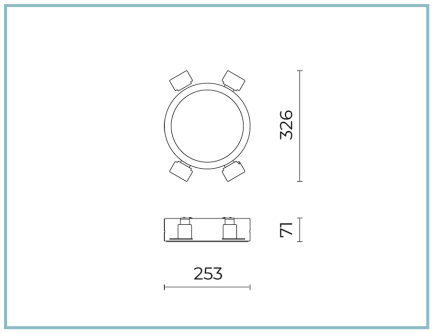

06EK900J

Kit incasso EKLEIPSIS SMALL
per soffitti in cartongesso

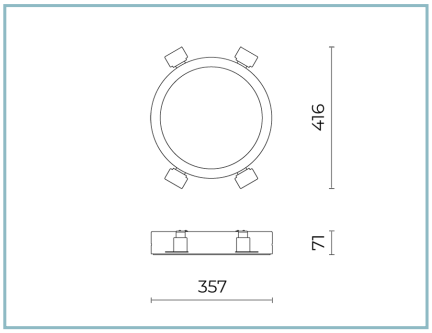

06EK901J

Kit incasso EKLEIPSIS MEDIUM
per soffitti in cartongesso

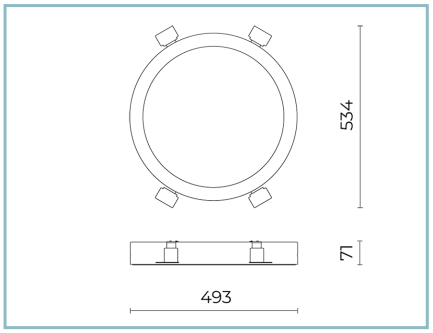

06EK902J

Kit incasso EKLEIPSIS LARGE
per soffitti in cartongesso

NOTE
*Dati prestazionali
I valori indicati in questa scheda tecnica sono da considerarsi valori nominali con una tolleranza del +/-7%.
I dati relativi a flusso sorgente ed efficienza sorgente fanno riferimento al modulo led senza ottiche; nel caso in cui si fosse interessati alle prestazioni del modulo led completo di sistema ottico, si deve moltiplicare i dati riportati per il fattore 0.9.

Dati generali
Le caratteristiche del prodotto elencate possono essere soggette a variazioni e dovranno essere confermate in fase di ordine.
Al fine di favorire un costante aggiornamento dei propri prodotti, Cariboni Group si riserva il diritto di apportare modifiche senza preavviso.