Scheda Prodotto
Rev. 17/01/2023

Emi
Opzioni: DALI
Temperatura colore: 3000 K
Tipologia di ottica: AS-D

06EM2A13959CV
Colore: Sablé 100 Noir

Caratteristiche generali

Descrizione: prodotto LED per installazione a parete
Classe d'isolamento: classe III
Tensione nominale: 24Vdc
Grado di protezione: IP66
Protezione contro gli urti: IK07
Fattore di potenza: > 0.9
Temperatura ambiente Ta: -30°C +50°C
Peso: 0.60 kg
Superficie esposta max: 0,01 m²
Superficie esposta laterale: 0,005 m²
Driver: remoto (da ordinare separatamente)
Marchi e Certificazioni: CE

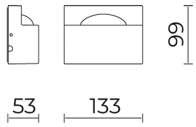

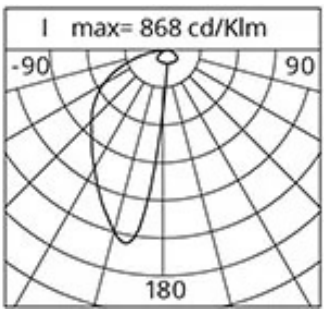

Dati Prestazionali*

Flusso sorgente:	330 lm
Potenza sorgente:	4 W
Efficienza sorgente:	83 lm/W
Flusso apparecchio:	140 lm
Potenza apparecchio:	4 W
Efficienza apparecchio:	35 lm/W

Sistema Ottico
Sorgente: LED
Temperatura colore: 3000 K
Indice di resa cromatica (CRI): ≥ 80
Consistenza cromatica (SDCM): ≤ 3
Tipologia di ottica: AS-D
Vita gruppo ottico: >100.000h @Ta25°C L80B10
Classe di sicurezza fotobiologica: EXEMPT GROUP
Riferimenti Normativi
EN60598-1 / EN60598-2-5 / EN62471 / EN61547

Installazione e manutenzione
Installazione: soffitto / parete
Inclinazione: in regolazione continua fino a 5° per compensare eventuali pendenze delle superfici di installazione
Cablaggio: precablaggio con cavo uscente L=1,5 m. Doppio accesso per il cavo di alimentazione: inferiore o laterale. L'accesso laterale è pensato per consentire il collegamento ad impianti elettrici a vista, tipico degli interventi sulle facciate storiche.
Ø cavo di alimentazione: 3 ÷ 7 mm
Pressacavo: M12x1,5
Sostituibilità piastra cablaggio: rimovibile con lo sblocco delle viti di fermo

Regolazione di flusso	Standard
Regolazione DALI	X

Materiali
Corpo: pressofusione in lega di alluminio UNI EN AB 47100 (contenuto di rame < 1%)
Lenti: PMMA ad alta trasparenza
Guarnizioni: silicone espanso antinvecchiante
Viti: acciaio inox AISI 304 e AISI 316
Finitura: fosfocromatazione e verniciatura in polveri di poliestere realizzata in 16 fasi per la miglior resistenza agli agenti atmosferici

Colori	
■ Sablé 100 Noir	Codice: **06EM2A13959CV**

Complementi

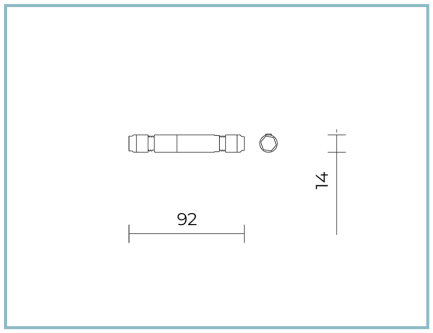

06GC902X0

B165 Connettore 2 poli IP68

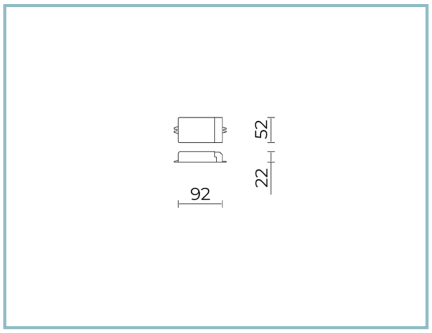

06EM900X0

D1 DRIVER DALI
20W 24V IP20 N.1-4 EMI

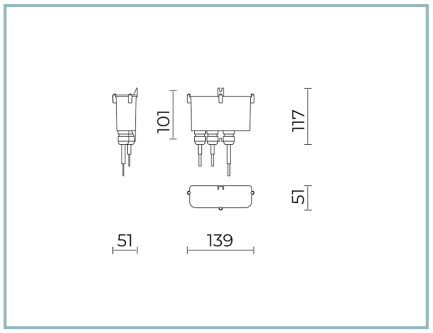

06EM901X0

D2 KIT DRIVER DALI
20W 24V IP67 N.1-4 EMI

NOTE
*Dati prestazionali
I valori indicati in questa scheda tecnica sono da considerarsi valori nominali con una tolleranza del +/-7%.
I dati relativi a flusso sorgente ed efficienza sorgente fanno riferimento al modulo led senza ottiche; nel caso in cui si fosse interessati alle prestazioni del modulo led completo di sistema ottico, si deve moltiplicare i dati riportati per il fattore 0.9.

Dati generali
Le caratteristiche del prodotto elencate possono essere soggette a variazioni e dovranno essere confermate in fase di ordine.
Al fine di favorire un costante aggiornamento dei propri prodotti, Cariboni Group si riserva il diritto di apportare modifiche senza preavviso.