Scheda Prodotto
Rev. 23/07/2024

Fin Incasso Parete
Opzioni:
Temperatura colore: 3000 K
Tipologia di ottica: AS-D Asymmetric diffused beam

06FI1A9499D
Colore: Bianco RAL9003

Caratteristiche generali

Descrizione: Prodotto LED per l'installazione ad incasso
Classe d'isolamento: classe I
Tensione nominale: 230 V 50 Hz
Grado di protezione: IP65
Protezione contro gli urti: IK08
Fattore di potenza: > 0.90
Temperatura ambiente Ta: -30°C +50°C
Peso: 4.70 kg
Superficie esposta max: 0,06 m²
Superficie esposta laterale: 0,05 m²
Driver: integrato
Marchi e Certificazioni: CE

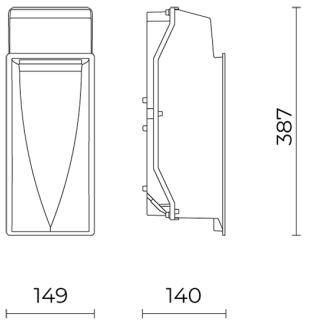

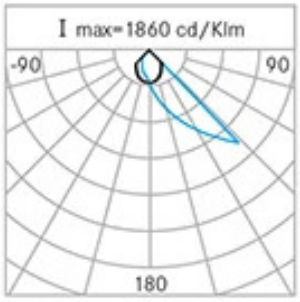

H (m)	Ø (m)	Em(lux)
5	3,29x1,84	4
4	2,64x1,47	7
3	1,98x1,11	13
2	1,32x0,73	28
1	0,66x0,37	118

Dati Prestazionali*

Corrente LED:	500 mA
Flusso sorgente:	1690 lm
Potenza sorgente:	14 W
Efficienza sorgente:	121 lm/W
Flusso apparecchio:	1215 lm
Potenza apparecchio:	16 W
Efficienza apparecchio:	76 lm/W

Cariboni group

Sistema Ottico

Sorgente: 9 LED

Temperatura colore: 3000 K

Indice di resa cromatica (CRI): ≥ 80

Consistenza cromatica (SDCM): ≤ 3

Tipologia di ottica: AS-D Asymmetric diffused beam

Vita gruppo ottico: >60.000h @Ta25°C L80B10

Riferimenti Normativi

EN60598-1 / EN60598-2-2 / EN62471

Installazione e manutenzione

Installazione: a parete

Fissaggio: Controcassa in acciaio inox da ordinare separatamente (cod. 06FI990J0)

Ø cavo di alimentazione: 8 ÷ 12 mm

Passacavo: M20

Materiali

Corpo: pressofusione in lega di alluminio UNI EN AB 47100 (contenuto di rame < 1%)

Diffusore: vetro piano sabbiato

Guarnizioni: EPDM fustellato / stampato

Viti: acciaio inox AISI 304

Finitura: fosfocromatazione e verniciatura in polveri di poliestere realizzata in 16 fasi per la miglior resistenza agli agenti atmosferici

Colori

Bianco RAL9003 Codice: **06FI1A9499D**

Complementi

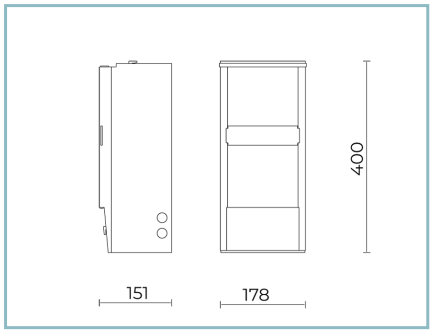

06FI990J0

Controcassa
in acciaio AISI 430 per installazione a parete.

NOTE
*Dati prestazionali
I valori indicati in questa scheda tecnica sono da considerarsi valori nominali con una tolleranza del +/-7%.
I dati relativi a flusso sorgente ed efficienza sorgente fanno riferimento al modulo led senza ottiche; nel caso in cui si fosse interessati alle prestazioni del modulo led completo di sistema ottico, si deve moltiplicare i dati riportati per il fattore 0.9.

Dati generali
Le caratteristiche del prodotto elencate possono essere soggette a variazioni e dovranno essere confermate in fase di ordine.
Al fine di favorire un costante aggiornamento dei propri prodotti, Cariboni Group si riserva il diritto di apportare modifiche senza preavviso.