Scheda Prodotto
Rev. 24/07/2024

Grace Incasso Calpestabile
Temperatura colore: 3000 K
Tipologia di ottica: RS-D 360° Rotosymmetric diffused beam

06GC1A139A3XS
Colore: acciaio inox AISI 316L sabbiato

Caratteristiche generali

Descrizione: Prodotto LED per installazione ad incasso
Classe d'isolamento: classe III
Tensione nominale: 24Vdc
Grado di protezione: IP67
Protezione contro gli urti: IK10
Temperatura ambiente Ta: -30°C +50°C
Peso: 1.00 kg
Driver: remoto (da ordinare separatamente)
Marchi e Certificazioni: CE

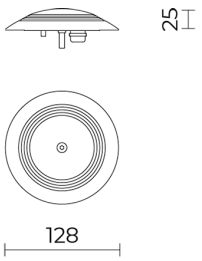

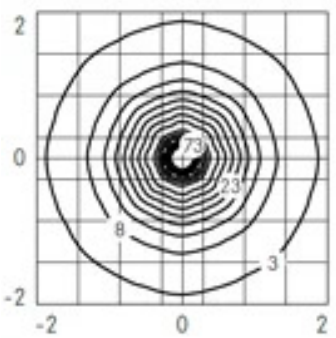

Dati Prestazionali*

Flusso sorgente:	500 lm
Potenza sorgente:	5 W
Efficienza sorgente:	100 lm/W
Flusso apparecchio:	320 lm
Potenza apparecchio:	5 W
Efficienza apparecchio:	64 lm/W

Cariboni group

Sistema Ottico
Sorgente: LED
Temperatura colore: 3000 K
Indice di resa cromatica (CRI): ≥ 80
Consistenza cromatica (SDCM): ≤ 3
Tipologia di ottica: RS-D 360° Rotosymmetric diffused beam
Vita gruppo ottico: >35.000h @Ta25°C L80B10
Riferimenti Normativi
EN60598-1 / EN60598-2-3 / EN62471 / EN61547

Installazione e manutenzione
Installazione: incasso a terra
Fissaggio: con piastra in acciaio per fissaggio a terra o a pavimento con alimentatore cablaggio remoto
Cablaggio: prodotto pre-cablato
Pressacavo: ottone nichelato M12x1,5

Regolazione di flusso	Su richiesta
Regolazione DALI	X

Materiali
Corpo: acciaio inox AISI 316L micropallinato con finitura sabbiata
Lenti: TIR (Total internal reflection) realizzata in Ultra-Clear LSR (Liquid Silicone Rubber)
Viti: acciaio inox AISI 304

Colori	
acciaio inox AISI 316L sabbiato	Codice: **06GC1A139A3XS**

Complementi

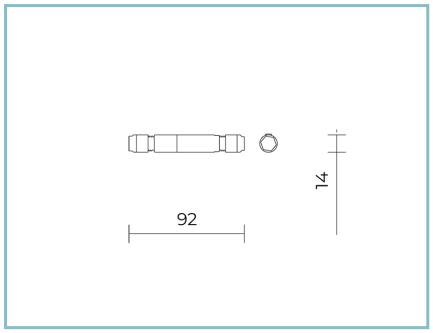

06GC902X0

B165 Connettore 2 poli IP68

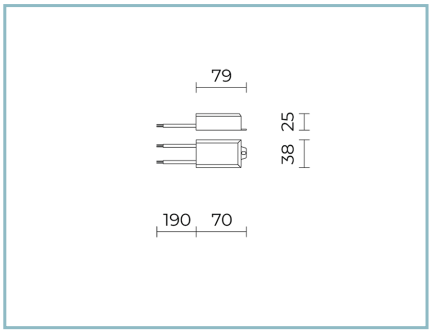

06CH903X0

B147 Driver
10W-24V IP67

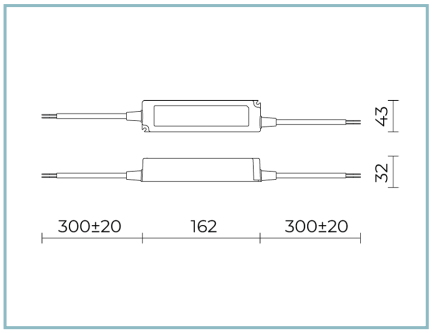

06CH904X0

B148 Driver
60W-24V IP67

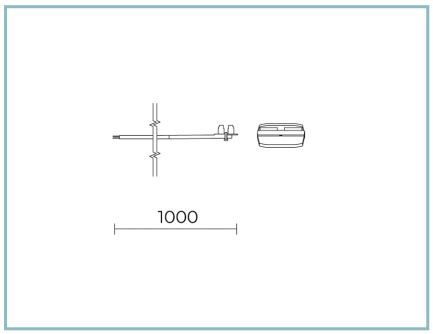

06AK958X0

M3 Kit entra/esci
cavo 2x0,75 L=1000 mm con muffola di collegamento

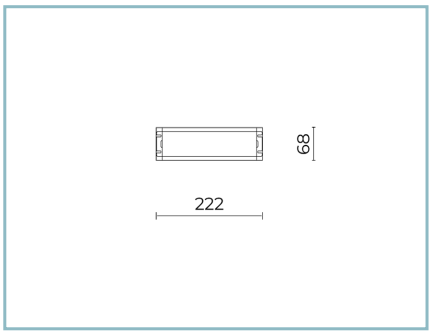

06LL914AB0

Driver DALI
150W-24V IP67

NOTE
*Dati prestazionali
I valori indicati in questa scheda tecnica sono da considerarsi valori nominali con una tolleranza del +/-7%.
I dati relativi a flusso sorgente ed efficienza sorgente fanno riferimento al modulo led senza ottiche; nel caso in cui si fosse interessati alle prestazioni del modulo led completo di sistema ottico, si deve moltiplicare i dati riportati per il fattore 0.9.

Dati generali
Le caratteristiche del prodotto elencate possono essere soggette a variazioni e dovranno essere confermate in fase di ordine.
Al fine di favorire un costante aggiornamento dei propri prodotti, Cariboni Group si riserva il diritto di apportare modifiche senza preavviso.