**Scheda Prodotto**
Rev. 19/07/2024

**Kairos Sistema Palo**
Taglia: small
Temperatura colore: 2700 K
Tipologia di ottica: ME-05 Medium street

**01KR1B266818AHM4**
Colore: Grigio RAL9006

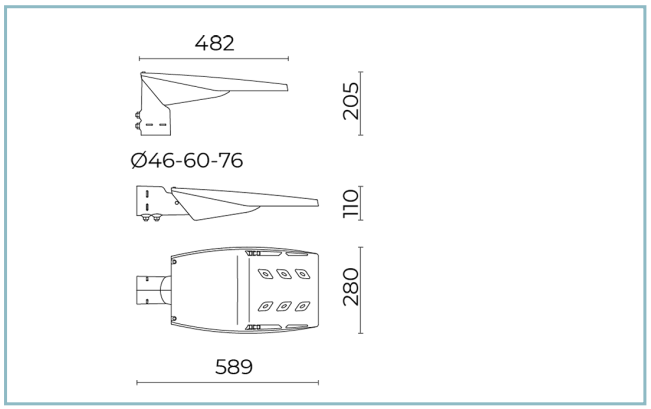


## Caratteristiche generali

| |
|---|
| Descrizione: Armatura stradale LED |
| Classe d'isolamento: classe II |
| Tensione nominale: 220-240 V 50/60 Hz |
| Grado di protezione: IP66 |
| Protezione contro gli urti: IK08 |
| Dispositivo di protezione surge: integrato 10kV-10kA, Type 3, equipaggiato con LED di segnalazione e termofusibile per disconnessione a fine vita; tenuta all'impulso CL II 10kV DM |
| Fattore di potenza: > 0.9 |
| Temperatura ambiente Ta: -30°C +50°C |
| Peso: 6.50 kg |
| Superficie esposta max: 0,13 m² |
| Superficie esposta laterale: 0,036 m² |
| Protezione da sovratensioni modo comune: 10 kV |
| Protezione da sovratensioni modo differenziale: 10 kV |
| Driver: integrato |
| Lifetime driver: >100.000h @Ta25°C |
| Marchi e Certificazioni: ENEC / CE |

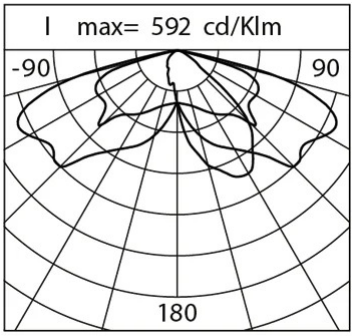


**Dati Prestazionali***

| | |
|---|---|
| Flusso sorgente: | 5130 lm |
| Potenza sorgente: | 30.5 W |
| Efficienza sorgente: | 168 lm/W |
| Flusso apparecchio: | 4390 lm |
| Potenza apparecchio: | 34 W |
| Efficienza apparecchio: | 129 lm/W |
| Categoria indice di abbagliamento: | D4 |

Cariboni group

| **Sistema Ottico** |
|---|
| Sorgente: LED R1 |
| Temperatura colore: 2700 K |
| Indice di resa cromatica (CRI): ≥ 70 |
| Consistenza cromatica (SDCM): ≤ 3 |
| Tipologia di ottica: ME-05 Medium street |
| Vita gruppo ottico: >100.000h @Ta25°C L90B10 |
| Classe di sicurezza fotobiologica: EXEMPT GROUP |
| ULOR: 0% |
| DLOR: 100% |
| Categoria intensità luminosa: G*3 |
| BUG rating: B1-U0-G1 |
| **Riferimenti Normativi** |
| EN60598-1 /EN60598-2-1 / EN62471 / EN61547 |

| **Installazione e manutenzione** |
|---|
| Installazione: lato palo / braccio |
| Diametro pali: Ø 46 - 60 - 76 mm |
| Inclinazione: testa-palo 0 + 20° (con step 5°); braccio 0 - 20° (con step 5°) |
| Fissaggio: N. 2 grani di fissaggio in acciaio INOX AISI 304 |
| Ø cavo di alimentazione: 10 ÷ 14 mm |
| Pressacavo: PG16 |
| Sostituibilità piastra cablaggio: rimovibile con lo sblocco delle viti di fermo |
| Sostituibilità gruppo ottico: ogni singolo modulo LED è sostituibile |
| Vano di alimentazione: indipendente dal gruppo ottico |

| **Regolazione di flusso** | Su richiesta |
|---|---|
| Autoapprendimento mezzanotte virtuale | X |
| Predisposizione per connettore Zhaga (Book 18) | X |
| Emissione di flusso costante (CLO) | X |
| Regolazione 1-10V | X |
| Regolazione DALI | X |
| Variazione della tensione di rete | X |
| Telegestione onde convogliate (PLC) | X |
| Telegestione wireless | X |
| Predisposizione per sensori di movimento / luminosità | X |

| **Materiali** |
|---|
| Corpo: pressofusione in lega di alluminio UNI EN AB 47100 (contenuto di rame < 1%) |
| Schermo: vetro piano temprato 4 mm |
| Lenti: PMMA ad alta trasparenza |
| Sistema di fissaggio: pressofusione in lega di alluminio UNI EN AB 47100 (contenuto di rame < 1%) |
| Guarnizioni: silicone espanso antinvecchiante |
| Viti: acciaio INOX AISI 304 |
| Piastra di cablaggio: acciaio zincato |
| Finitura: fosfocromatazione e verniciatura in polveri di poliestere realizzata in 16 fasi per la miglior resistenza agli agenti atmosferici |

| **Colori** | |
|---|---|
| Grigio RAL9006 | Codice: **01KR1B266818AHM4** |

## Complementi

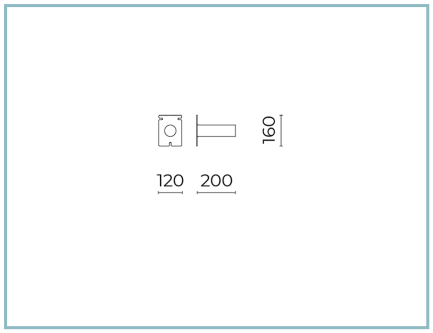


06GN902K0

Piastra a parete
con inclinazione 90° per armature con codolo Ø 60 mm. Colore: grigio RAL9006.

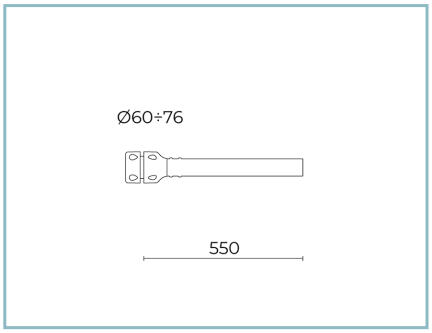


01AK921A0

B1 Braccio tubolare singolo
Ø 60 mm per pali Ø 60-76 mm. L=550 mm. Colore: grigio RAL9006.

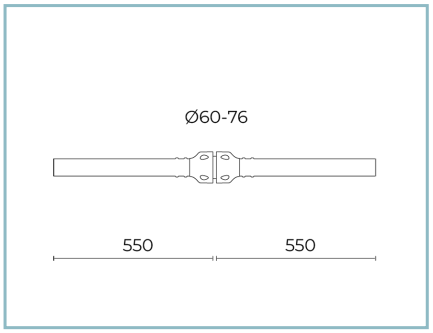


01AK922A0

B2 Braccio tubolare doppio
Ø 60 mm per pali Ø 60-76 mm. L=550 mm. Colore: grigio RAL9006.

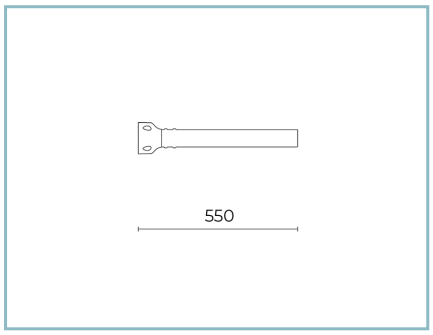


01AK951A0

B1-P Braccio per parete
tubolare Ø 60 mm. L=550 mm. Colore: grigio RAL9006.

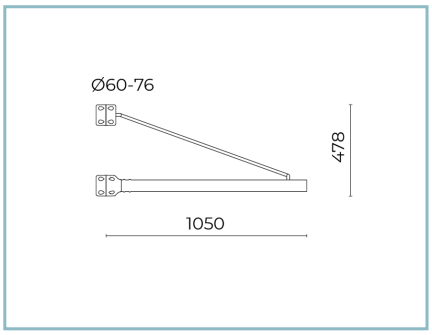


01AK969A0

B74 Braccio tubolare singolo
Ø 60 mm con tirante per pali Ø60-76 mm. L=1050 mm (centro palo-centro apparecchio). Colore: grigio RAL9006.

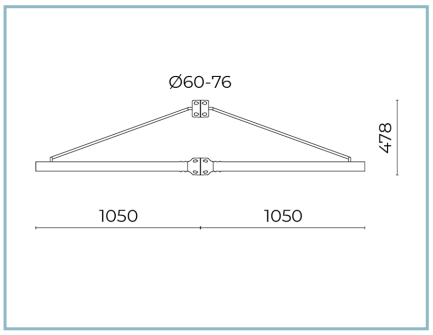


01AK968A0

B59 Braccio tubolare doppio
Ø 60 mm con tirante per pali Ø 60-76 mm. L=1050 mm (centro palo-centro apparecchio). Colore: grigio RAL9006.

NOTE
*Dati prestazionali
I valori indicati in questa scheda tecnica sono da considerarsi valori nominali con una tolleranza del +/-7%.
I dati relativi a flusso sorgente ed efficienza sorgente fanno riferimento al modulo led senza ottiche; nel caso in cui si fosse interessati alle prestazioni del modulo led completo di sistema ottico, si deve moltiplicare i dati riportati per il fattore 0.9.

Dati generali
Le caratteristiche del prodotto elencate possono essere soggette a variazioni e dovranno essere confermate in fase di ordine.
Al fine di favorire un costante aggiornamento dei propri prodotti, Cariboni Group si riserva il diritto di apportare modifiche senza preavviso.