Scheda Prodotto
30/07/2024

Kinetic Wall
Taglia: Biemissione
Temperatura colore: 2700 K
Tipologia di ottica: G30°x18° + AS-D90°

06KI4E01208C27CHL
Colore: Sablé 100 Noir

Caratteristiche generali

- Descrizione: apparecchio LED per l'illuminazione di facciate, percorsi e spazi urbani
- Classe d'isolamento: Classe II
- Tensione nominale: 220-240 V 50/60 Hz
- Grado di protezione: IP66
- Protezione contro gli urti: IK07
- Dispositivo di protezione surge: integrato 2kV-4kV
- Fattore di potenza: > 0.95
- Temperatura ambiente Ta: -30°C +50°C
- Peso: 6.2 kg
- Superficie esposta max: 0.04 m²
- Superficie esposta laterale: 0.021 m²
- Protezione da sovratensioni modo comune: 2 kV
- Protezione da sovratensioni modo differenziale: 4 kV
- Driver: integrato
- Marchi e Certificazioni: CE

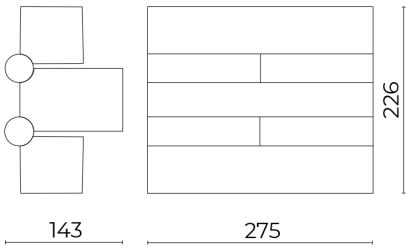

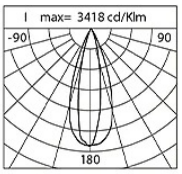

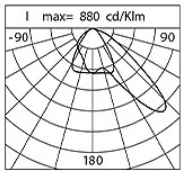

Dati Prestazionali*	G30x18_UP	AS-D90_DOWN
Flusso sorgente:	2060 lm	2060 lm
Potenza sorgente:	16 W	16 W
Efficienza sorgente:	129 lm/W	129 lm/W
Flusso apparecchio:	1410 lm	1100 lm
Potenza apparecchio:	18 W	18 W
Efficienza apparecchio:	81 lm/W	63 lm/W

Cariboni group

Sistema Ottico
Sorgente: 10 LED
Temperatura colore: 2700 K
Indice di resa cromatica (CRI): ≥ 80
Consistenza cromatica (SDCM): ≤ 3
Tipologia di ottica: G30°x18° + AS-D90°
Vita gruppo ottico: >60.000 h @ Ta 25°C L80B10
Classe di sicurezza fotobiologica: EXEMPT GROUP
ULOR: 0%
DLOR: 100%
Riferimenti Normativi
EN60598-1 / EN60598-2-3 / EN61547 / EN62471 / EN55015 / EN61000-3-2 / EN61000-3-3

Installazione e manutenzione
Installazione: soffitto
Inclinazione: -90° +130° in regolazione continua
Ø cavo di alimentazione: 7 ÷ 13 mm
Pressacavo: M20
Vano di alimentazione: indipendente dal gruppo ottico

Regolazione di flusso	Standard
Regolazione DALI	X

Materiali
Corpo: pressofusione in lega di alluminio UNI EN AB 47100 (contenuto di rame < 1%)
Schermo: vetro piano temprato 4 mm
Lenti: PMMA ad alta trasparenza
Guarnizioni: silicone antinvecchiante
Viti: acciaio INOX AISI 304
Finitura: fosfocromatazione e verniciatura in polveri di poliestere realizzata in 16 fasi per la miglior resistenza agli agenti atmosferici

Colori	
■ Sablé 100 Noir	Codice: **06KI4E01208C27CHL**

Complementi

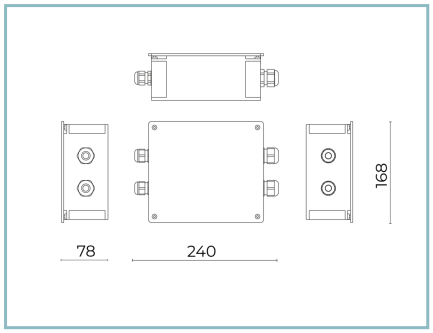

06KI906X0

D10 Kit connessione

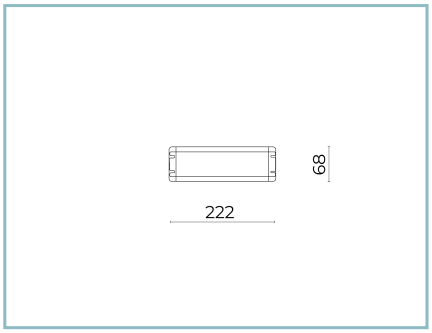

06KI909X0

D13 Kit driver

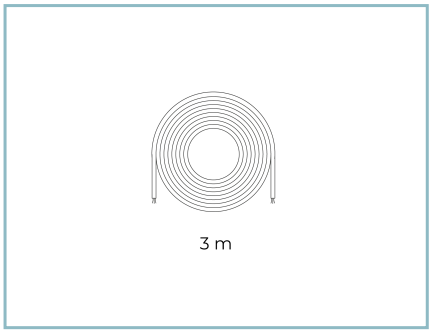

06KI912X0

Kit cavo

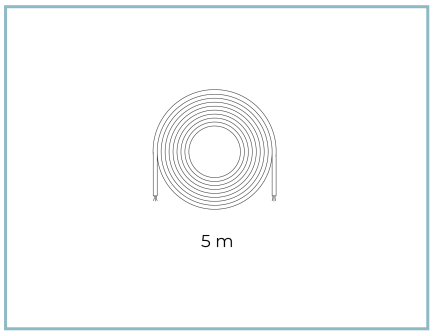

06KI913X0

Kit cavo

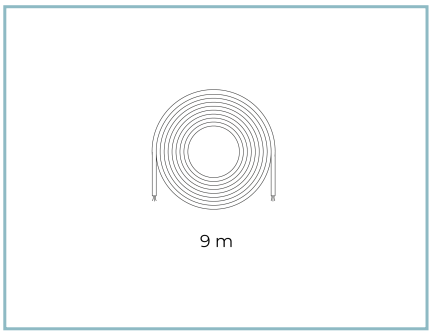

06KI914X0

Kit cavo

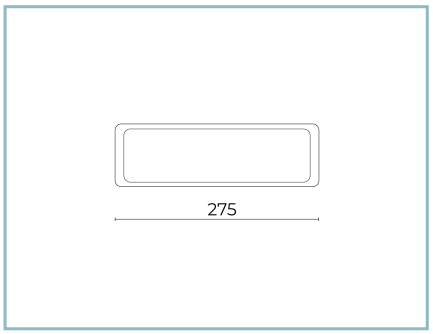

06KI911X0

Distanziale a muro

NOTE
*Dati prestazionali
I valori indicati in questa scheda tecnica sono da considerarsi valori nominali con una tolleranza del +/-7%.
I dati relativi a flusso sorgente ed efficienza sorgente fanno riferimento al modulo led senza ottiche; nel caso in cui si fosse interessati alle prestazioni del modulo led completo di sistema ottico, si deve moltiplicare i dati riportati per il fattore 0.9.

Dati generali
Le caratteristiche del prodotto elencate possono essere soggette a variazioni e dovranno essere confermate in fase di ordine.
Al fine di favorire un costante aggiornamento dei propri prodotti, Cariboni Group si riserva il diritto di apportare modifiche senza preavviso.