Scheda Prodotto
Rev 23/07/2024

Koinè Sistema Palo
Taglia: small
Temperatura colore: 4000 K
Tipologia di ottica: ST-02 Narrow street

01KO1C436014AHM4
Colore: Grigio RAL9006

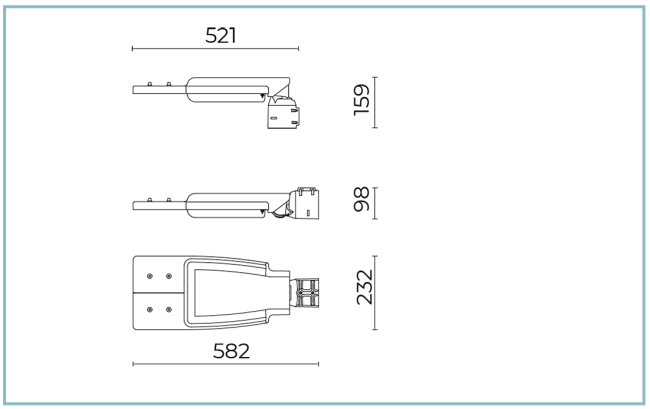

Caratteristiche generali

Descrizione: Armatura stradale LED
Classe d'isolamento: classe II
Tensione nominale: 220-240 V 50/60 Hz
Grado di protezione: IP66
Protezione contro gli urti: IK09
Dispositivo di protezione surge: integrato 10kV-10kA
Fattore di potenza: > 0.9
Temperatura ambiente Ta: -30°C +50°C
Peso: 4.2 kg
Superficie esposta max: 0.11 m²
Superficie esposta laterale: 0.035 m²
Protezione da sovratensioni modo comune: 10 kV
Protezione da sovratensioni modo differenziale: 10 kV
Driver: integrato
Lifetime driver: >100.000h @Ta25°C
Marchi e Certificazioni: ENEC / ENEC+ / CE

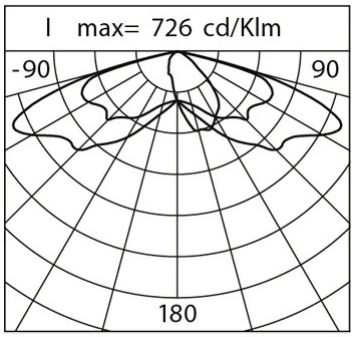

Dati Prestazionali*	
Flusso sorgente:	6805 lm
Potenza sorgente:	32 W
Efficienza sorgente:	212 lm/W
Flusso apparecchio:	5855 lm
Potenza apparecchio:	36 W
Efficienza apparecchio:	162 lm/W
Categoria indice di abbagliamento:	D4

Cariboni group

Sistema Ottico
Sorgente: LED R2
Temperatura colore: 4000 K
Indice di resa cromatica (CRI): ≥ 70
Consistenza cromatica (SDCM): ≤ 3
Tipologia di ottica: ST-02 Narrow street
Vita gruppo ottico: >100.000h @Ta25°C L90B10
Classe di sicurezza fotobiologica: EXEMPT GROUP
ULOR: 0%
DLOR: 100%
Categoria intensità luminosa: G*3
BUG rating: B1-U0-G1
Riferimenti Normativi
EN60598-1, EN60598-2-3, EN61547; EN62471, EN55015, EN61000-3-2, EN61000-3-3

Installazione e manutenzione
Installazione: lato palo / braccio
Diametro pali: Ø 46 - 60 - 76 mm
Inclinazione: testa-palo 0 + 90° (con step 5°); braccio 0 - 90° (con step 5°)
Ø cavo di alimentazione: 10 ÷ 14 mm
Pressacavo: PG16
Vano di alimentazione: indipendente dal gruppo ottico

Regolazione di flusso	Su richiesta
Autoapprendimento mezzanotte virtuale	X
Predisposizione per connettore Zhaga (Book 18)	X
Emissione di flusso costante (CLO)	X
Regolazione 1-10V	X
Regolazione DALI	X
Variazione della tensione di rete	X
Telegestione wireless	X
Predisposizione per sensori di movimento / luminosità	X

Materiali
Corpo: pressofusione in lega di alluminio UNI EN AB 47100 (contenuto di rame < 1%)
Schermo: vetro piano temprato 4 mm
Lenti: PMMA ad alta trasparenza
Sistema di fissaggio: pressofusione in lega di alluminio UNI EN AB 47100 (contenuto di rame < 1%)
Guarnizioni: silicone antinvecchiante
Viti: acciaio INOX AISI 304
Finitura: fosfocromatazione e verniciatura in polveri di poliestere realizzata in 16 fasi per la miglior resistenza agli agenti atmosferici

Colori	
Grigio RAL9006	Codice: **01KO1C436014AHM4**

Complementi

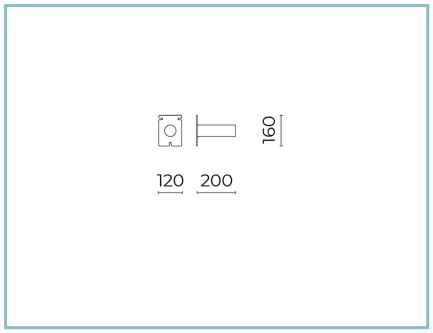

06GN902K0

Piastra a parete
con inclinazione 90° per armature con codolo Ø 60 mm. Colore: grigio RAL9006.

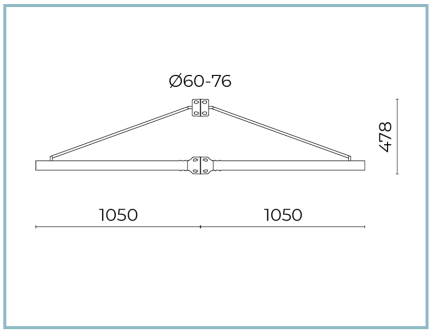

01AK968A0

B59 Braccio tubolare doppio
Ø 60 mm con tirante per pali Ø 60-76 mm. L=1050 mm (centro palo-centro apparecchio). Colore: grigio RAL9006.

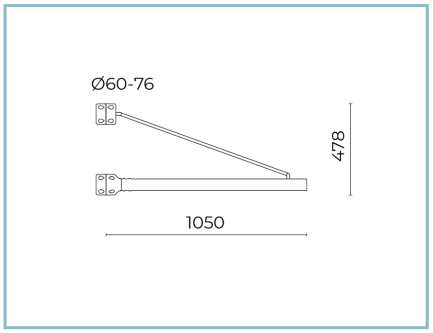

01AK969A0

B74 Braccio tubolare singolo
Ø 60 mm con tirante per pali Ø60-76 mm. L=1050 mm (centro palo-centro apparecchio). Colore: grigio RAL9006.

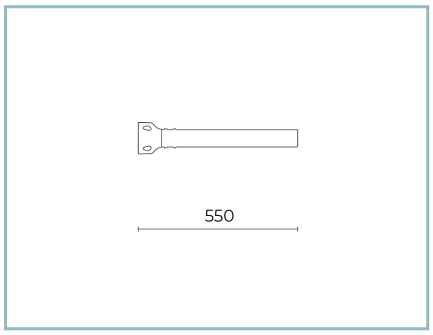

01AK951A0

B1-P Braccio per parete
tubolare Ø 60 mm. L=550 mm. Colore: grigio RAL9006.

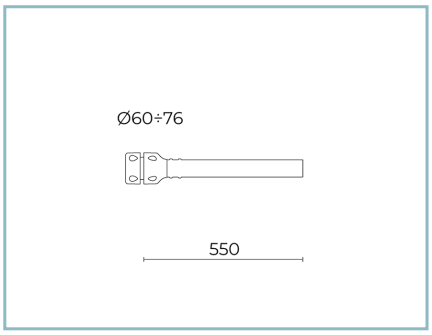

01AK921A0

B1 Braccio tubolare singolo
Ø 60 mm per pali Ø 60-76 mm. L=550 mm. Colore: grigio RAL9006.

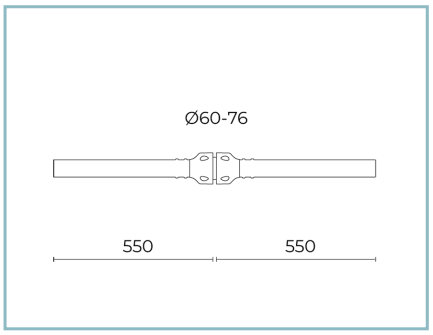

01AK922A0

B2 Braccio tubolare doppio
Ø 60 mm per pali Ø 60-76 mm. L=550 mm. Colore: grigio RAL9006.

NOTE
*Dati prestazionali
I valori indicati in questa scheda tecnica sono da considerarsi valori nominali con una tolleranza del +/-7%.
I dati relativi a flusso sorgente ed efficienza sorgente fanno riferimento al modulo led senza ottiche; nel caso in cui si fosse interessati alle prestazioni del modulo led completo di sistema ottico, si deve moltiplicare i dati riportati per il fattore 0.9.

Dati generali
Le caratteristiche del prodotto elencate possono essere soggette a variazioni e dovranno essere confermate in fase di ordine.
Al fine di favorire un costante aggiornamento dei propri prodotti, Cariboni Group si riserva il diritto di apportare modifiche senza preavviso.