Scheda Prodotto
13/02/2024

Kono zoom Flood
Opzioni: DALI
Temperatura colore: TW 2200K - 4000 K
Tipologia di ottica: 10°+45°

06KN1A4506C7G8HS6
Colore: Sablé 100 Noir / Champagne

Caratteristiche generali

- Descrizione: proiettore LED
- Classe d'isolamento: classe III
- Tensione nominale: 24Vdc
- Grado di protezione: IP66
- Protezione contro gli urti: IK07
- Fattore di potenza: > 0.9
- Temperatura ambiente Ta: -30°C +50°C
- Peso: 1.6 kg
- Superficie esposta max: 0.04 m²
- Superficie esposta laterale: 0.04 m²
- Driver: remoto (da ordinare separatamente)
- Marchi e Certificazioni: CE

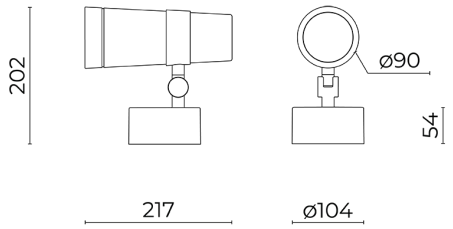

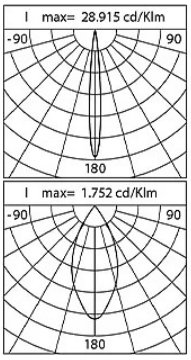

Dati Prestazionali*	TW_2200 K - C10°	TW_4000 K - C10°	TW_2200 K - C45°	TW_4000 K - C45°
Corrente LED:	500 mA	500 mA	500 mA	500 mA
Flusso sorgente:	340 lm	385 lm	340 lm	385 lm
Potenza sorgente:	2.75 W	2.75 W	2.75 W	2.75 W
Efficienza sorgente:	124 lm/W	140 lm/W	124 lm/W	140 lm/W
Flusso apparecchio:	65 lm	75 lm	125 lm	140 lm
Potenza apparecchio:	6 W	6 W	6 W	6 W
Efficienza apparecchio:	11 lm/W	13 lm/W	21 lm/W	23 lm/W
Categoria indice di abbagliamento:	D6	D6	D6	D6

Cariboni group

Sistema Ottico
Sorgente: LED
Temperatura colore: TW 2200K - 4000 K
Indice di resa cromatica (CRI): ≥ 80
Consistenza cromatica (SDCM): ≤ 3
Tipologia di ottica: 10°+45°
Vita gruppo ottico: >60.000h @Ta25°C L90B10
Classe di sicurezza fotobiologica: EXEMPT GROUP
Riferimenti Normativi
EN60598-1 / EN62471 / EN61547

Installazione e manutenzione
Installazione: soffitto / parete / terra
Inclinazione: +359°, -60° +90°, sistema di puntamento e blocco in regolazione continua

Regolazione di flusso	Standard
Regolazione DALI	X

Materiali
Corpo: pressofusione in lega di alluminio UNI EN AB 47100 (contenuto di rame < 1%)
Guarnizioni: silicone espanso antinvecchiante
Viti: acciaio INOX AISI 304
Finitura: fosfocromatazione e verniciatura in polveri di poliestere realizzata in 16 fasi per la miglior resistenza agli agenti atmosferici

Colori	
■ Sablé 100 Noir / Champagne	Codice: **06KN1A4506C7G8HS6**

Complementi

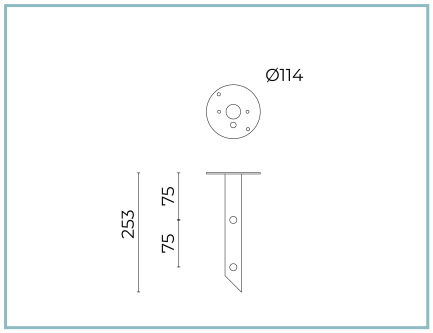

06KN900C0

Picchetto per interramento

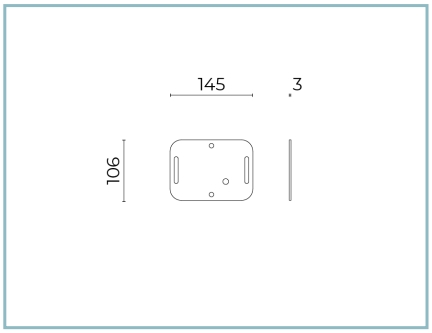

06KN901C0

Cinghia albero

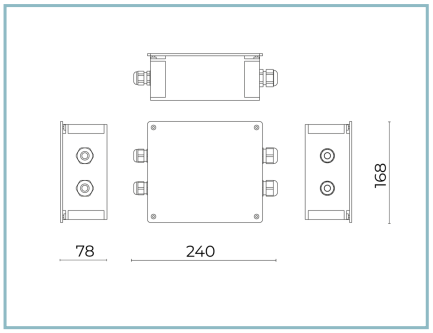

06KI906X0

D10 Kit connessione

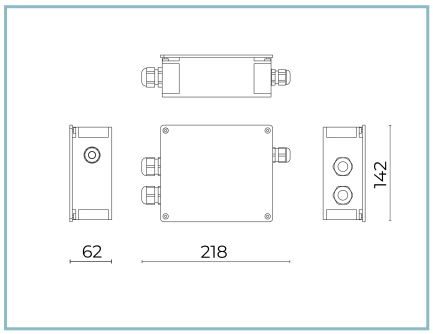

06KI905X0

D9 Kit connessione

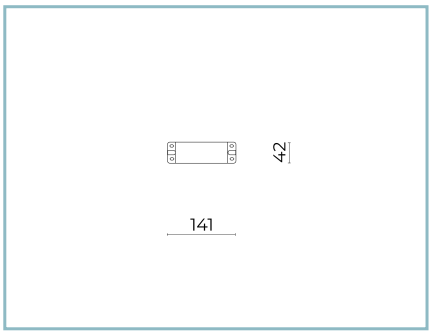

06KI908X0

D12 Kit Driver

NOTE
*Dati prestazionali
I valori indicati in questa scheda tecnica sono da considerarsi valori nominali con una tolleranza del +/-7%.
I dati relativi a flusso sorgente ed efficienza sorgente fanno riferimento al modulo led senza ottiche; nel caso in cui si fosse interessati alle prestazioni del modulo led completo di sistema ottico, si deve moltiplicare i dati riportati per il fattore 0.9.

Dati generali
Le caratteristiche del prodotto elencate possono essere soggette a variazioni e dovranno essere confermate in fase di ordine.
Al fine di favorire un costante aggiornamento dei propri prodotti, Cariboni Group si riserva il diritto di apportare modifiche senza preavviso.