Scheda Prodotto
Rev 24/10/2023

Levante 2.0 Brackets and poles
Taglia: small
Temperatura colore: 4000 K
Tipologia di ottica: LA-03 Wide street

06LN2C436017CHM4
Colore: Sablé 100 Noir

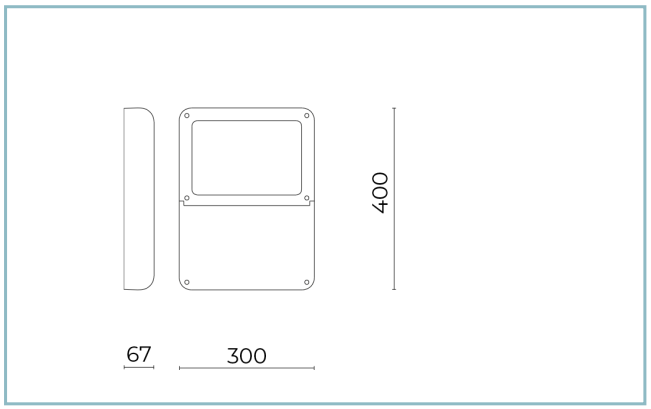

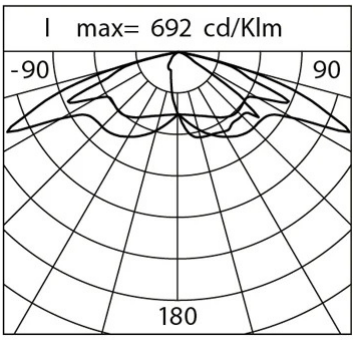

Caratteristiche generali

Descrizione: apparecchio LED per l'illuminazione di percorsi e spazi urbani
Classe d'isolamento: classe II
Tensione nominale: 220-240 V 50/60 Hz
Grado di protezione: IP66
Protezione contro gli urti: IK09
Dispositivo di protezione surge: integrato 10kV-10kA
Fattore di potenza: > 0.95
Temperatura ambiente Ta: -30°C +50°C
Peso: 6 kg
Superficie esposta max: 0.119 m^2
Superficie esposta laterale: 0.026 m^2
Protezione da sovratensioni modo comune: 10 kV
Protezione da sovratensioni modo differenziale: 10 kV
Driver: integrato
Lifetime driver: F10 >100.000h @Ta25°C
Marchi e Certificazioni: CE / ENEC (pending)

Dati Prestazionali*

Flusso sorgente:	6805 lm
Potenza sorgente:	32 W
Efficienza sorgente:	213 lm/W
Flusso apparecchio:	5855 lm
Potenza apparecchio:	36 W
Efficienza apparecchio:	163 lm/W
Categoria indice di abbagliamento:	D4

Cariboni group

Sistema Ottico
Sorgente: LED R2
Temperatura colore: 4000 K
Indice di resa cromatica (CRI): ≥ 70
Consistenza cromatica (SDCM): ≤ 3
Tipologia di ottica: LA-03 Wide street
Vita gruppo ottico: >100.000h @ Ta 25°C L90B10
Classe di sicurezza fotobiologica: EXEMPT GROUP
ULOR: 0%
DLOR: 100%
Categoria intensità luminosa: G*3
Riferimenti Normativi
EN60598-1, EN60598-2-3, EN61547; EN62471, EN55015, EN61000-3-2, EN61000-3-3

Installazione e manutenzione
Installazione: lato palo, parete
Diametro pali: Ø 60 - 76 - 102 mm
Inclinazione: (parete) installazione fissa o regolabile; (lato palo) con il giunto orientabile può essere inclinato da -70° a +90° e ruotato di 0° / 180°. Il sistema di puntamento e blocco è in regolazione continua.
Ø cavo di alimentazione: 10 ÷ 14 mm
Pressacavo: PG16
Vano di alimentazione: indipendente dal gruppo ottico

Regolazione di flusso	Standard	Su richiesta
Autoapprendimento mezzanotte virtuale	X	
Emissione di flusso costante (CLO)		X
Regolazione 1-10V		X
Regolazione DALI		X
Variazione della tensione di rete		X
Telegestione wireless		X
Predisposizione per sensori di movimento / luminosità		X

Materiali
Corpo: pressofusione in lega di alluminio UNI EN AB 47100 (contenuto di rame < 1%)
Schermo: vetro piano temprato 4 mm
Lenti: PMMA ad alta trasparenza
Sistema di fissaggio: pressofusione in lega di alluminio UNI EN AB 47100 (contenuto di rame < 1%)
Guarnizioni: silicone antinvecchiante
Viti: acciaio INOX AISI 304
Finitura: fosfocromatazione e verniciatura in polveri di poliestere realizzata in 16 fasi per la miglior resistenza agli agenti atmosferici

Colori	
■ Sablé 100 Noir	Codice: **06LN2C436017CHM4**

Complementi

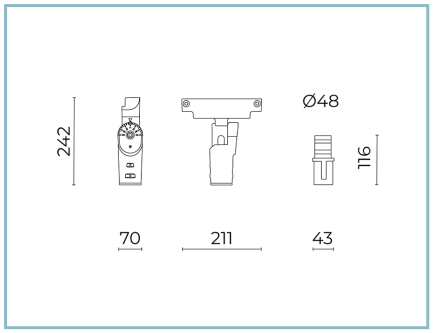

06LN908C0

B232 Giunto orientabile
per bracci e pali Ø60mm. Colore: Sablè 100 Noir.

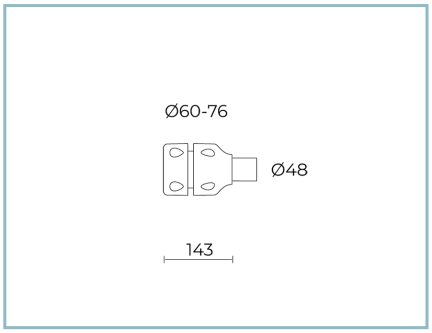

06AK903C0

L3 Kit giunto singolo
per pali Ø 60-76 mm. Colore: Sablé 100 Noir.

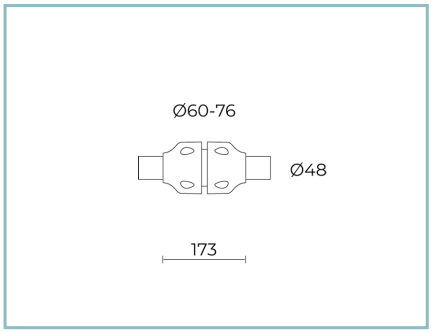

06AK904C0

L4 Kit giunto doppio
per pali Ø 60-76 mm. Colore: Sablé 100 Noir.

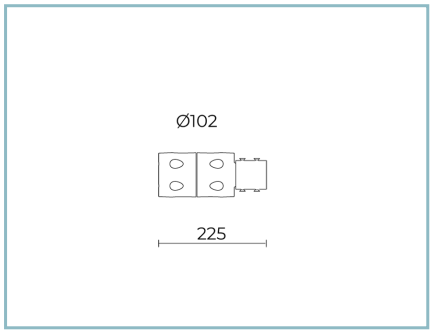

06AK916C0

B139 Anello palo Ø102mm singolo
Colore: Sablè 100 Noir.

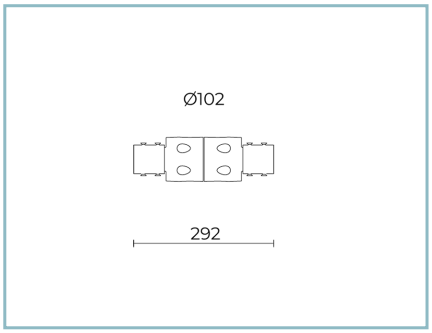

06AK917C0

B140 Anello palo Ø102mm doppio.
Colore: Sablè 100 Noir.

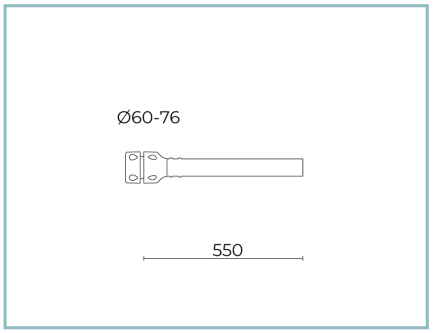

06AK921C0

B1 Braccio singolo
Ø 60 mm per pali Ø 60-76 mm. L=550 mm. Colore: Sablé 100 Noir.

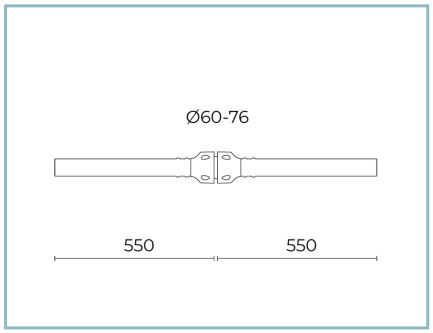

06AK922C0

B2 Braccio doppio
Ø 60 mm per pali Ø 60-76 mm. L=550 mm. Colore: Sablé 100 Noir.

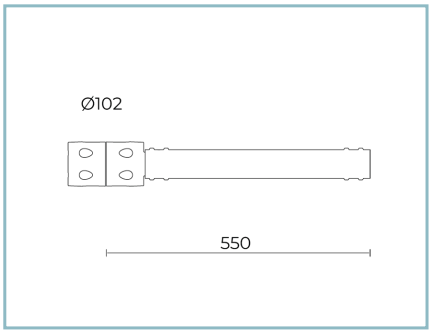

06AK907C0

B155 Braccio singolo
per pali Ø 102mm. L=550 mm. Colore: Sablé 100 Noir.

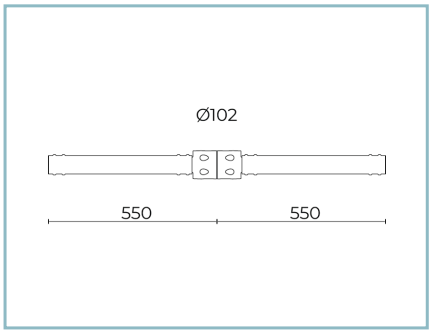

06AK909C0

B157 Braccio doppio
per pali Ø 102mm. L=550 mm. Colore: Sablé 100 Noir.

NOTE
*Dati prestazionali
I valori indicati in questa scheda tecnica sono da considerarsi valori nominali con una tolleranza del +/-7%.
I dati relativi a flusso sorgente ed efficienza sorgente fanno riferimento al modulo led senza ottiche; nel caso in cui si fosse interessati alle prestazioni del modulo led completo di sistema ottico, si deve moltiplicare i dati riportati per il fattore 0.9.

Dati generali
Le caratteristiche del prodotto elencate possono essere soggette a variazioni e dovranno essere confermate in fase di ordine.
Al fine di favorire un costante aggiornamento dei propri prodotti, Cariboni Group si riserva il diritto di apportare modifiche senza preavviso.