**Scheda Prodotto**
Rev 31/07/2024

**Levante 2.0 Poles**
Taglia: medium
Temperatura colore: 3000 K
Tipologia di ottica: LA-03 Wide street

**06LN3D672917CHM4**
Colore: Sablé 100 Noir

## Caratteristiche generali

| |
|---|
| Descrizione: apparecchio LED per l'illuminazione di percorsi e spazi urbani |
| Classe d'isolamento: classe II |
| Tensione nominale: 220-240 V 50/60 Hz |
| Grado di protezione: IP66 |
| Protezione contro gli urti: IK09 |
| Dispositivo di protezione surge: integrato 10kV-10kA |
| Fattore di potenza: > 0.95 |
| Temperatura ambiente Ta: -30°C +50°C |
| Peso: 9 kg |
| Superficie esposta max: 0.155 m² |
| Superficie esposta laterale: 0.034 m² |
| Protezione da sovratensioni modo comune: 10 kV |
| Protezione da sovratensioni modo differenziale: 10 kV |
| Driver: integrato |
| Lifetime driver: F10 >100.000h @Ta25°C |
| Marchi e Certificazioni: ENEC / ENEC+ / CE |

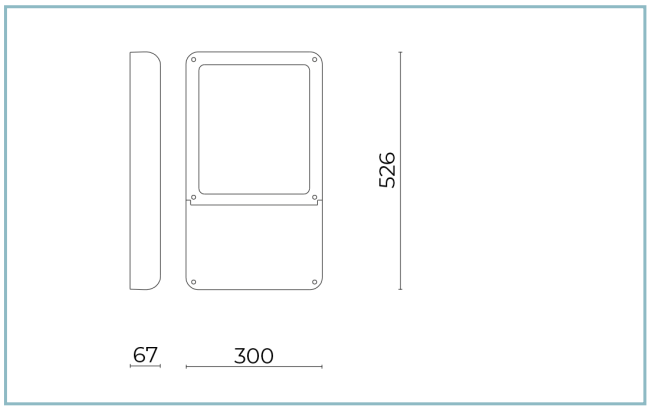


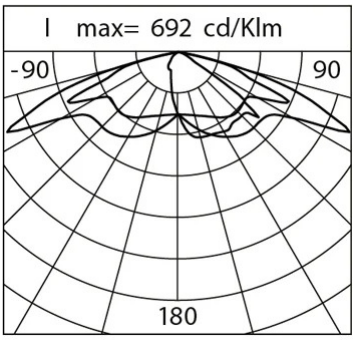


**Dati Prestazionali***

| | |
|---|---|
| Flusso sorgente: | 17835 lm |
| Potenza sorgente: | 100 W |
| Efficienza sorgente: | 178 lm/W |
| Flusso apparecchio: | 15340 lm |
| Potenza apparecchio: | 108 W |
| Efficienza apparecchio: | 142 lm/W |
| Categoria indice di abbagliamento: | D3 |

Cariboni group

| **Sistema Ottico** |
|---|
| Sorgente: LED R3 |
| Temperatura colore: 3000 K |
| Indice di resa cromatica (CRI): ≥ 70 |
| Consistenza cromatica (SDCM): ≤ 3 |
| Tipologia di ottica: LA-03 Wide street |
| Vita gruppo ottico: >100.000h @ Ta 25°C L90B10 |
| Classe di sicurezza fotobiologica: EXEMPT GROUP |
| ULOR: 0% |
| DLOR: 100% |
| Categoria intensità luminosa: G*3 |
| BUG rating: B2-U0-G2 |
| **Riferimenti Normativi** |
| EN60598-1, EN60598-2-3, EN61547; EN62471, EN55015, EN61000-3-2, EN61000-3-3 |

| **Installazione e manutenzione** |
|---|
| Installazione: lato palo, parete |
| Diametro pali: Ø 60 - 76 - 102 mm |
| Inclinazione: (parete) installazione fissa o regolabile; (lato palo) con il giunto orientabile può essere inclinato da -70° a +90° e ruotato di 0° / 180°. Il sistema di puntamento e blocco è in regolazione continua. |
| Ø cavo di alimentazione: 10 ÷ 14 mm |
| Pressacavo: PG16 |
| Vano di alimentazione: indipendente dal gruppo ottico |

| **Regolazione di flusso** | Su richiesta |
|---|---|
| Autoapprendimento mezzanotte virtuale | X |
| Predisposizione per connettore Zhaga (Book 18) | X |
| Emissione di flusso costante (CLO) | X |
| Regolazione 1-10V | X |
| Regolazione DALI | X |
| Variazione della tensione di rete | X |
| Telegestione wireless | X |
| Predisposizione per sensori di movimento / luminosità | X |

| **Materiali** |
|---|
| Corpo: pressofusione in lega di alluminio UNI EN AB 47100 (contenuto di rame < 1%) |
| Schermo: vetro piano temprato 4 mm |
| Lenti: PMMA ad alta trasparenza |
| Sistema di fissaggio: pressofusione in lega di alluminio UNI EN AB 47100 (contenuto di rame < 1%) |
| Guarnizioni: silicone antinvecchiante |
| Viti: acciaio INOX AISI 304 |
| Finitura: fosfocromatazione e verniciatura in polveri di poliestere realizzata in 16 fasi per la miglior resistenza agli agenti atmosferici |

| **Colori** | |
|---|---|
| ■ Sablé 100 Noir | Codice: **06LN3D672917CHM4** |

## Complementi

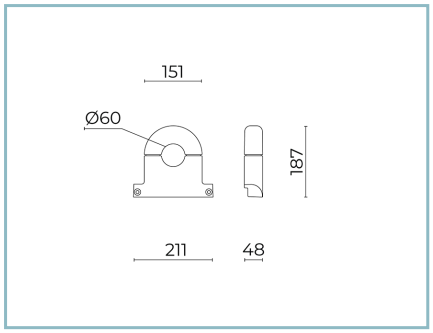


06LN902C0

B226 Collare singolo
per pali Ø60mm. Colore: Sablè 100 Noir.

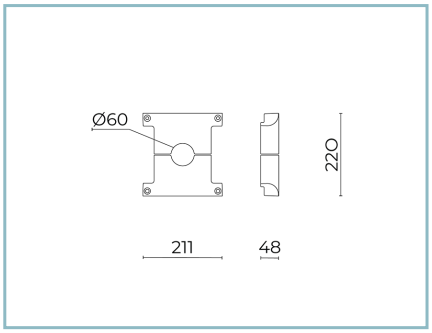


06LN905C0

B229 Collare doppio
per pali Ø60mm. Colore: Sablè 100 Noir.

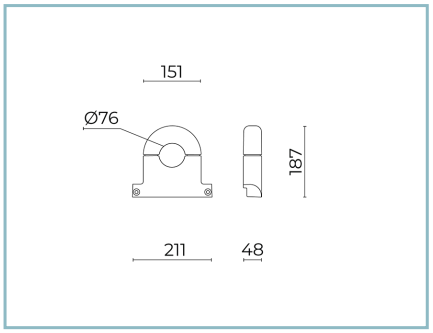


06LN903C0

B227 Collare singolo
per pali Ø76mm. Colore: Sablè 100 Noir.

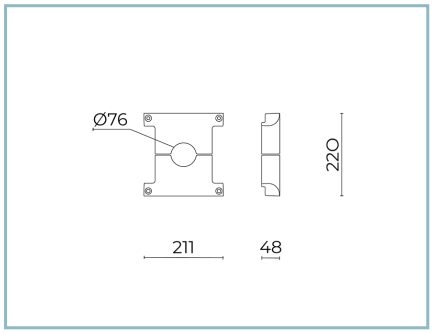


06LN906C0

B230 Collare doppio
per pali Ø76mm. Colore: Sablè 100 Noir.

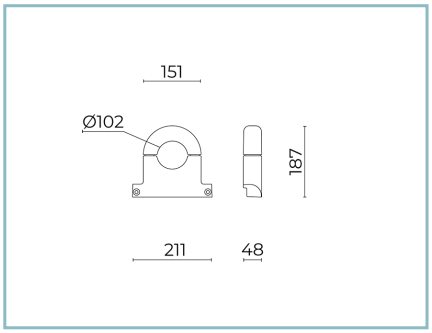


06LN904C0

B228 Collare singolo
per pali Ø102mm. Colore: Sablè 100 Noir.

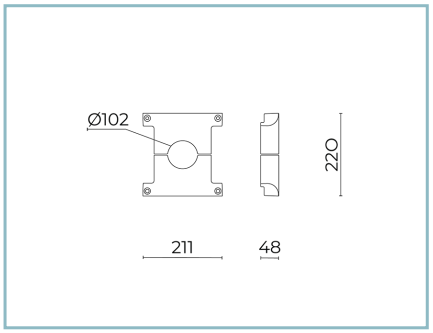


06LN907C0

B231 Collare doppio
per pali Ø102mm. Colore: Sablè 100 Noir.

NOTE
*Dati prestazionali
I valori indicati in questa scheda tecnica sono da considerarsi valori nominali con una tolleranza del +/-7%.
I dati relativi a flusso sorgente ed efficienza sorgente fanno riferimento al modulo led senza ottiche; nel caso in cui si fosse interessati alle prestazioni del modulo led completo di sistema ottico, si deve moltiplicare i dati riportati per il fattore 0.9.

Dati generali
Le caratteristiche del prodotto elencate possono essere soggette a variazioni e dovranno essere confermate in fase di ordine.
Al fine di favorire un costante aggiornamento dei propri prodotti, Cariboni Group si riserva il diritto di apportare modifiche senza preavviso.